TAKAI CORPORATION

MECHANICAL COMPONENTS FOR FACTORY AUTOMATION AND DIE STANDARD COMPONENTS

PRODUCT CATALOG
製品カタログ

FA位置決め部品

スプリングプランジャ スチールタイプ P.4
スプリングプランジャ ステンレスタイプ P.5
フランジ付スプリングプランジャ P.5
ショートプランジャ スチールタイプ P.6
ショートプランジャ ステンレスタイプ P.6
ボールプランジャ ノーマルタイプ P.7
ボールプランジャ ステンレスノーマルタイプ P.7
ボールプランジャ ロングタイプ P.8
ボールプランジャ ステンレスロングタイプ P.8
ボールプランジャ 樹脂タイプ P.8
プレスフィットプランジャ P.9
フランジ付ボールプランジャ ボールボタン P.9

FA搬送用ボールローラ

ボールローラ セットスクリュータイプ P.10
ボールローラ 六角ボルトタイプ P.10
ボールローラ 圧入タイプ P.10
ボールローラ 挿入・接着タイプ P.10
ボールローラ PEEKセットスクリュータイプ NEW P.11
ボールローラ PEEK六角ボルトタイプ NEW P.11
ボールローラ PEEK挿入・接着タイプ NEW P.11
ボールローラ 丸ボルトタイプ P.12
ボールローラ ナット止めタイプ NEW P.12
ボールローラ ラウンドタイプ NEW P.13
ボールローラ フランジ取付タイプ NEW P.13
ボールローラ プランジャ機能付ステンレスタイプ NEW P.14
ボールローラ プランジャ機能付樹脂タイプ NEW P.14
ボールローラ プランジャ機能付圧入タイプ P.14
ボールローラ プランジャ機能付おねじタイプ P.14
ボールローラユニット NEW P.15
ボールキャスタ 下向きフランジタイプ NEW P.16
ボールキャスタ 下向き六角ボルトタイプ NEW P.17
ボールキャスタ 下向きタップ穴タイプ NEW P.17
ボールキャスタ ツバ付きタイプ NEW P.17

スライドガイド

スライドガイド アルミタイプ NEW P.18
スライドガイド アルミタイプ NEW P.19
スライドガイド ステンレスタイプ NEW P.20
スライドガイド スチール製・ボールローラータイプ NEW P.21

FA調整用簡易ステージ

調整用簡易ステージ 送りねじ式 P.22
調整用簡易ステージ ラック&ピニオン式 P.23

シャフトホルダ

シャフトホルダ ヒンジ・T型タイプ P.24
シャフトホルダ ヒンジ・L型タイプ P.24
シャフトホルダ ヒンジ・ボトムマウントタイプ P.25
シャフトホルダ ヒンジ・側面取付穴タイプ P.25

シャフトホルダ

シャフトホルダ
ボトムマウントスタンダードタイプ
ボトムマウントスリットタイプ
P.26

シャフトホルダ
ホールド部肉厚タイプ
スタンダードタイプ
P.27

シャフトホルダ
ホールド部肉厚タイプ
ガイドロングタイプ
NEW
P.27

シャフトホルダ
スリットタイプ
スタンダードタイプ
P.28

シャフトホルダ
スリットタイプ
ガイドロングタイプ
NEW
P.28

シャフトホルダ
ノック穴付タイプ
NEW
P.29

シャフトホルダ
スリットインロータイプ
P.29

シャフトホルダ
スリットノック穴付タイプ
NEW
P.29

セットカラー

セットカラー
ヒンジタイプ
P.30

セットカラー
スリットタイプスタンダード
P.31

セットカラー
スリットタイプ・キリザグリ
P.32

セットカラー
2ホール・2タップタイプ
P.33

セットカラー
3ホール・3タップタイプ
P.34

セットカラー
ベアリング固定用止めねじタイプ
P.35

セットカラー
ベアリング固定用スリットタイプ
P.36

セットカラー
内ねじ式スリットタイプ
P.37

セットカラー
セパレートタイプ
スタンダード・2タップ・2キリ
P.38

セットカラー
キー溝付止めねじタイプ
キー溝付スリットタイプ
P.39

セットカラー
2面カットタイプ
P.40

セットカラー
側面取付穴タイプ
P.41

ＦＡスイッチ用ドグ

ドグ
止めねじタイプ
P.42

ドグ
スリットタイプ
P.43

調整ねじ/ストップボルト

調整ねじセット
P.44

ウレタン付ストッパボルト
P.45

ＦＡワッシャ

精密級ワッシャ
P.46

タップ穴ワッシャ
P.46

ザグリ穴ワッシャ
皿ボルト用ワッシャ
P.47

パンチ用スペーサ
パンチ用シム
タップ付パンチ用スペーサー
P.47

金型用部品

六角穴付ショルダーボルト
NEW
P.48

L寸精級外ねじ式ストリッパボルト
引っ張りリング用ボルト
P.49

プラーボルト
めねじタイプ
P.50

プラーボルト
おねじタイプ
P.51

ストップボルト
内ねじ式ストリッパボルト
P.52

パーティングロック
P.53

パーティングロック用ブッシュ
P.53

スクリュープラグ
P.54

スクリュープラグ
穴付きタイプ
P.55

スライドストッパー
P.56

シールコート付テーパー沈みプラグ
P.56

コアピンホールドネジ
位置決めボルト
P.56

特殊品のご案内
プランジャ・・・・P.57
ねじ　・・・・P.58

弊社へのマップ・・・P.59

■スプリングプランジャ

Type			本体 材質	本体 硬度	本体 表面処理	ピン 材質	ピン 硬度	ピン 表面処理	スプリング 材質	使用可能温度
スチールノーズ	軽荷重用	PJL	S45C	29～35HRC	四三酸化鉄皮膜	S45C	57～63HRC（浸炭焼入）	三価クロメート	SWP-B	-30℃～80℃
	重荷重用	PJH						四三酸化鉄皮膜		
	極重荷重用	PJX			ニッケルメッキ					
樹脂ノーズ	軽荷重用	NPJL			四三酸化鉄皮膜	ポリアセタール	---	---		
	重荷重用	NPJH								
	極重荷重用	NPJX			ニッケルメッキ					

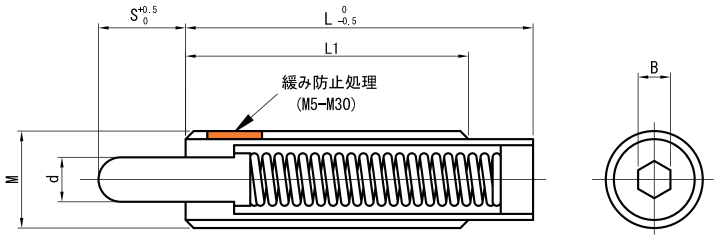

Catalog No. Type	M(並目)	S	d	L1	L 軽・重荷重	L 極重荷重	B	軽荷重用(PJL・NPJL) min. N{kgf} 荷重	軽荷重用 max.	重荷重用(PJH・NPJH) min. N{kgf} 荷重	重荷重用 max.	極重荷重用(PJX・NPJX) min. N{kgf} 荷重	極重荷重用 max.
PJL PJH PJX NPJL NPJH NPJX	3	*(1.5)	1.1	10(15)	10	15	0.9	0.49 {0.05}	1.0 {0.1}	0.78 {0.08}	2.9 {0.3}	2.2 {0.3}	4.5 {0.5}
		*(3)		15(20)	15	20		0.29 {0.03}	1.0 {0.1}	0.78 {0.08}	2.9 {0.3}	1.8 {0.3}	4.5 {0.5}
	4	*(2)	1.6	15(24)		24	1.3	1.0 {0.1}	2.0 {0.2}	2.9 {0.3}	8.8 {0.9}	5.2 {0.5}	13 {1.3}
		*(4)		24	24			0.59 {0.06}	2.0 {0.2}	2.0 {0.2}	8.8 {0.9}	5.2 {0.5}	13 {1.3}
	5	*(3)	2.0	20(27)	20	27	1.5	2.0 {0.2}	9.8 {1.0}	4.9 {0.5}	19.6 {2.0}	9.1 {0.9}	24.5 {2.5}
		*(5)		27(39)	27	39		2.0 {0.2}	9.8 {1.0}	2.9 {0.3}	19.6 {2.0}	8.8 {0.9}	24.8 {2.5}
	6	*(3)	2.5	25(30)	25	30	2	5.9 {0.6}	9.8 {1.0}	7.8 {0.8}	29.4 {3.0}	14.2 {1.4}	39.5 {4.0}
		*(5)		30(36)	30	36		2.0 {0.2}	9.8 {1.0}	4.9 {0.5}	29.4 {3.0}	14.1 {1.4}	39.4 {4.0}
	8	*(3)	3.1	25(27)	25	27	2.5	5.9 {0.6}	9.8 {1.0}	14.7 {1.5}	29.4 {3.0}	35.3 {3.6}	41.2 {4.2}
		*(5)		27(30)	27	35		2.9 {0.3}	9.8 {1.0}	7.8 {0.8}	29.4 {3.0}	14.7 {1.5}	41.2 {4.2}
	10	*(5)	3.8	30	30		3	5.9 {0.6}	14.7 {1.5}	8.8 {0.9}	49.0 {5.0}	15.7 {1.6}	62.8 {6.4}
		*(10)			43	53		2.9 {0.3}	14.7 {1.5}	7.8 {0.8}	49.0 {5.0}	12.7 {1.3}	62.8 {6.4}
	12	*(5)	5.5	30(35)	30	43	4	5.9 {0.6}	14.7 {1.5}	18.6 {2.0}	49.0 {5.0}	37.2 {3.8}	98.1 {10.0}
		*(10)		35	43	58		2.9 {0.3}	19.6 {2.0}	7.8 {0.8}	49.0 {5.0}	14.7 {1.5}	98.1 {10.0}
		*(15)			51	78		2.9 {0.3}	19.6 {2.0}	4.9 {0.5}	49.0 {5.0}	14.9 {1.5}	98.1 {10.0}
PJX NPJL NPJHは ( )印の付いた サイズのみ	16	*(10)	8		60	60	5	5.9 {0.6}	39.2 {4.0}	12.7 {1.3}	78.5 {8.0}	23.5 {2.4}	147.2 {15.0}
		*(15)				70		3.9 {0.4}	39.2 {4.0}	12.7 {1.3}	78.5 {8.0}	21.6 {2.2}	147.2 {15.0}
		*(20)			85	90		4.9 {0.5}	39.2 {4.0}	9.8 {1.0}	78.5 {8.0}	12.7 {1.3}	147.2 {15.0}
		(30)			125	125		2.9 {0.3}	39.2 {4.0}	6.9 {0.7}	78.5 {8.0}	19.6 {2.0}	147.2 {15.0}
NPJX NPJXは *印の付いた サイズのみ		40				–		4.9 {0.5}	39.2 {4.0}	6.9 {0.7}	78.5 {8.0}	–	–
		50			155			19.6 {2.0}	49.0 {5.0}	29.4 {3.0}	78.5 {8.0}		
		60			159			2.9 {0.3}	49.0 {5.0}	3.9 {0.4}	78.5 {8.0}		
		70			185			3.4 {0.35}	49.0 {5.0}	5.5 {0.56}	78.5 {8.0}		
		80						19.6 {2.0}	49.0 {5.0}	29.4 {3.0}	93.2 {9.5}		
	20	(15)	10	45	60	80	6	12.7 {1.3}	78.5 {8.0}	24.5 {2.5}	147.1 {15.0}	12.7 {1.3}	245.3 {25.0}
		20			72	–		11.7 {1.2}	78.5 {8.0}	22.6 {2.3}	147.1 {15.0}	–	–
		30			96			11.7 {1.2}	78.5 {8.0}	22.6 {2.3}	147.1 {15.0}		
		40			120			11.7 {1.2}	78.5 {8.0}	22.6 {2.3}	147.1 {15.0}		
	24	7			60		10	19.6 {2.0}	98.1 {10.0}	44.1 {4.5}	196.1 {20.0}		
		(15)				84		19.6 {2.0}	98.1 {10.0}	47.1 {4.8}	215.7 {22.0}	24.5 {2.5}	314.0 {32.0}
		20			75	–		17.7 {1.8}	98.1 {10.0}	44.1 {4.5}	215.7 {22.0}	–	–
		30			100			17.7 {1.8}	98.1 {10.0}	44.1 {4.5}	215.7 {22.0}		
		40			124			17.7 {1.8}	98.1 {10.0}	44.1 {4.5}	215.7 {22.0}		
	30	15			66		14	27.5 {2.8}	117.7 {12.0}	44.1 {4.5}	274.6 {28.0}		
		20			78			27.5 {2.8}	117.7 {12.0}	53.0 {5.4}	274.6 {28.0}		
		30			100			27.5 {2.8}	117.7 {12.0}	45.1 {4.6}	274.6 {28.0}		
		40			123			27.5 {2.8}	117.7 {12.0}	47.1 {4.8}	274.6 {28.0}		

！I寸( )は極重荷重用に適用。

{kgf}=N×0.101972

■レンチ

M	Catalog No.
5・6	PJG1
8・10	PJG2
	PJG2A フランジ付用
12	PJG3
16	PJG4
20・24	PJG5
30	PJG6

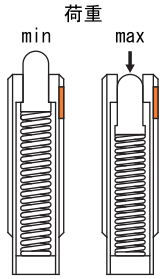

*緩み防止処理とは
マイクロカプセルに封入された嫌気性接着剤により固定するものです。一度緩めたら効果がなくなりますので、ネジ用の嫌気性接着剤を使用してください。

スプリングプランジャ　M3・M4
（マイナスドライバ）

スプリングプランジャ　M5～M30
（専用レンチPJG）

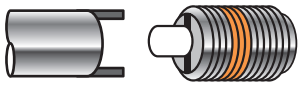

*ショートプランジャは使用できません。

■スプリングプランジャ
ーステンレスタイプー

Type			本体	ノーズ		スプリング	使用可能温度
			材質	材質	硬度	材質	
ステンレスノーズ	軽荷重用	PJLW	SUS304相当	SUS440C	55HRC～	SUS631	−30℃～260℃
	重荷重用	PJHW					
	極重荷重用	PJXW					
樹脂ノーズ	軽荷重用	PJLK		ポリアセタール	---		−30℃～80℃
	重荷重用	PJHK					
	極重荷重用	PJXK					

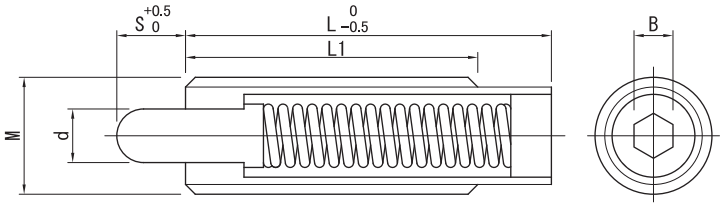

Catalog No.			d	L1	L	B	軽荷重用（PJLW・PJLK）		重荷重用（PJHW・PJHK）		極重荷重用（PJXW・PJXK）	
Type	M(並目)	S					N 荷重 min.	max.	N 荷重 min.	max.	N 荷重 min.	max.
PJLW PJHW PJXW PJLK PJHK PJXK	3	1.5	1.1	15	15	0.9	0.4	1.3	0.8	2.94	1.1	3.42
		3					0.2	1.3	0.6	2.93	0.8	3.41
	4	2	1.6			1.3	0.9	2.0	2.0	8.8	6.1	13.8
		4	1.6	24	24		0.6	2.1	1.9	8.75	5.8	13.6
	5	3	2.0	20	20	1.5	1.4	9.7	2.7	16.3	6.8	22.0
		5		27	27		1.1	10.3	1.0	17.1	5.7	21.5
	6	3	2.5	25	25	2	6.0	9.8	8.0	26.4	15.8	35.6
		5		30	30		3.4	9.86	4.4	26.6	12.9	34.4
	8	3	3.1	25	25	2.5	6.0	9.9	14.7	27.0	21.9	36.3
		5		27	27		4.0	9.83	6.7	26.6	14.7	34.5
	10	5	3.8	30	30	3	5.7	14.7	8.2	45.7	24.5	58.6
		10			43		4.4	14.7	6.2	45.1	19.8	58.7
	12	5	5.5		30	4	5.8	14.7	18.2	49.0	34.9	63.6
		10		35	43		5.0	14.7	8.2	49.1	25.5	63.6
		15			51		6.9	14.7	7.5	48.9	20.1	63.7
	16	10	8		57	5	9.2	34.2	18.9	68.5	38.7	88.4
		15					8.6	34.4	14.4	68.6	33.9	88.1
		20			65		7.1	34.4	4.2	68.6	25.4	88.1

！緩み防止の処理はしていません。
！荷重min.は初期荷重、max.はピンを最大限沈めたときの荷重です。

[kgf]=N×0.101972

■フランジ付スプリングプランジャ

Type		本体			ピン			スプリング
		材質	硬度	表面処理	材質	硬度	表面処理	材質
軽荷重	FPJL	S45C	29～38HRC	四三酸化鉄皮膜	S45C	57～63HRC 浸炭焼入	三価クロメート	SWP−B
重荷重	FPJH						四三酸化鉄皮膜	
軽荷重	FNPJL				ポリアセタール	—	—	

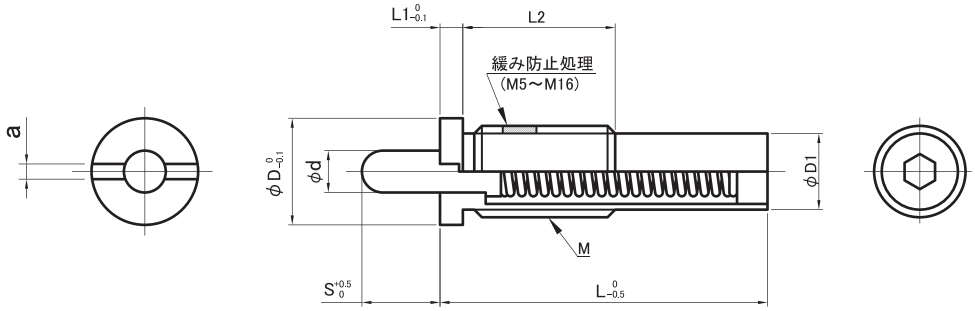

Type	M−S	M×P	S	φd	L	L1	L2	φD1	φD	a	軽荷重用(FPJL・FNPJL) min.	max.	重荷重用(FPJH) min.	max.	適用レンチ
FPJL FPJH FNPJL (FNPJLは＊印の付いたサイズのみ)	＊3 − 1.5	3 × 0.5	1.5	1.1	10	1.5	5	2.35	5	0.5	0.49	1.0	0.78	2.9	マイナスドライバー
	＊3 − 3	3 × 0.5	3	1.1	15	1.5	5	2.35	5	0.5	0.29	1.0	0.78	2.9	
	＊4 − 2	4 × 0.7	2	1.6	15	1.8	6	3.1	6	0.7	1.0	2.0	2.9	8.8	
	＊4 − 4	4 × 0.7	4	1.6	24	1.8	6	3.1	6	0.7	0.59	2.0	2.0	8.8	
	＊5 − 3	5 × 0.8	3	2	20	2	8	3.8	7	1.2	2.0	9.8	4.9	19.6	PJG1
	＊5 − 5	5 × 0.8	5	2	27	2	8	3.8	7	1.2	2.0	9.8	2.9	19.6	
	＊6 − 3	6 × 1.0	3	2.5	25	2.5	9	4.7	8	1.5	5.9	9.8	7.8	29.4	
	＊6 − 5	6 × 1.0	5	2.5	30	2.5	9	4.7	8	1.5	2.0	9.8	4.9	29.4	
	＊8 − 3	8 × 1.25	3	3.1	25	2.5	12	6.1	10	1.5	5.9	9.8	14.7	29.4	PJG2A
	＊8 − 5	8 × 1.25	5	3.1	27	2.5	12	6.1	10	1.5	2.9	9.8	7.8	29.4	
	＊10 − 5	10 × 1.5	5	3.8	30	2.5	15	7.5	12	1.5	5.9	14.7	8.8	49.0	
	＊10 − 10	10 × 1.5	10	3.8	43	2.5	15	7.5	12	1.5	2.9	14.7	7.8	49.0	
	＊12 − 5	12 × 1.75	5	5.5	30	3	20	9.2	14	2.0	5.9	14.7	18.6	49.0	PJG3
	＊12 − 10	12 × 1.75	10	5.5	43	3	20	9.2	14	2.0	2.9	19.6	7.8	49.0	
	12 − 15	12 × 1.75	15	5.5	51	3	20	9.2	14	2.0	2.9	19.6	4.9	49.0	
	＊16 − 10	16 × 2.0	10	8	60	3	25	13	18	2.0	5.9	39.2	12.7	78.5	PJG4
	＊16 − 15	16 × 2.0	15	8	60	3	25	13	18	2.0	3.9	39.2	12.7	78.5	
	＊16 − 20	16 × 2.0	20	8	85	3	25	13	18	2.0	4.9	39.2	9.8	78.5	
	＊16 − 30	16 × 2.0	30	8	125	3	25	13	18	2.0	2.9	39.2	6.9	78.5	
	16 − 40	16 × 2.0	40	8	125	3	25	13	18	2.0	4.9	39.2	6.9	78.5	

荷重[kgf]＝荷重N×0.101972

■スチールタイプ

Type			本体 材質	本体 硬度	本体 表面処理	ピン 材質	ピン 硬度	ピン 表面処理	スプリング 材質	使用可能温度
スチールノーズ	軽荷重用	SPJL	S45C	29～35HRC	四三酸化鉄皮膜	S45C	57～63HRC（浸炭焼入）	三価クロメート	SWP-B	-30℃～80℃
	重荷重用	SPJH						四三酸化鉄皮膜		
	極重荷重用	SPJF			ニッケルメッキ					
樹脂ノーズ	軽荷重用	SPRM			四三酸化鉄皮膜	ポリアセタール	—	—		
	重荷重用	SPRH								
	極重荷重用	SPRF			ニッケルメッキ					

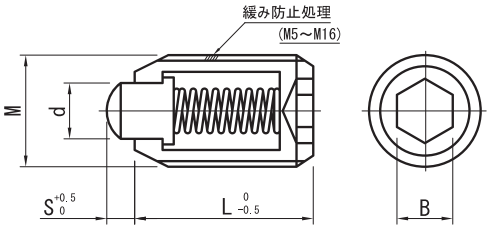

*緩み防止処理とは
マイクロカプセルに封入された嫌気性接着剤により固定するものです。一度緩めたら効果がなくなりますので、ネジ用の嫌気性接着剤を使用してください。

Catalog No. Type	M(並目)	d	S	L	B	軽荷重用(SPJL・SPRM) 荷重(N) min.	軽荷重用 荷重(N) max.	重荷重用(SPJH・SPRH) 荷重(N) min.	重荷重用 荷重(N) max.	極重荷重用(SPJF・SPRF) 荷重(N) min.	極重荷重用 荷重(N) max.
SPJL SPJH SPJF SPRM SPRH SPRF	3	1.2	1	9	1.5	0.4	1.5	0.8	2.0	–	–
	4	2.1	1.2		2	1.6	5.0	2.0	9.0	4.4	11.9
	5	2.7	1.5	12	2.5	2.0	7.8	4.9	14.7	4.1	24.9
	6	3.2		13	3	2.9	9.8	5.9	19.6	7.7	30.6
	8	4	2	15	4	2.9	9.8	5.9	19.6	8.6	43
	10	5	2.5	16	5	4.9	14.7	9.8	29.4	14.1	53.1
	12	6	3.5	20	6	4.9	14.7	9.8	29.4	23.1	58.3
	16	8	4.5	22	8	9.8	29.4	19.6	58.8	26.6	78.8

！先端部にはカシメ用溝はありません。
！荷重min.は初期荷重、max.はピンを最大限沈めたときの荷重です。

{kgf}=N × 0.101972

■ステンレスタイプ

Type			本体 材質	ピン 材質	ピン 硬度	スプリング 材質	使用可能温度
スチールノーズ	軽荷重用	SPJK	SUS304相当	SUS440C	55HRC～	SUS631J1	-30℃～260℃
	重荷重用	SPJZ					
	極重荷重用	SPJX					
樹脂ノーズ	軽荷重用	SPRK		ポリアセタール	---		-30℃～80℃
	重荷重用	SPRZ					
	極重荷重用	SPRX					

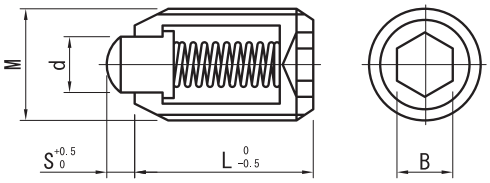

Catalog No. Type	M(並目)	d	S	L	B	軽荷重用(SPJK・SPRK) 荷重(N) min.	軽荷重用 荷重(N) max.	重荷重用(SPJZ・SPRZ) 荷重(N) min.	重荷重用 荷重(N) max.	極重荷重用(SPJX・SPRX) 荷重(N) min.	極重荷重用 荷重(N) max.
SPJK SPJZ SPJX SPRK SPRZ SPRX	3	1.2	1	9	1.5	0.5	1.51	0.8	2.0	–	–
	4	2.1	1.2		2	1.6	4.8	2.0	9.0	4.0	11.5
	5	2.7	1.5	12	2.5	2	7.9	5.1	14.7	6.0	24.2
	6	3.2		13	3	2.8	9.9	5.5	19.6	9.4	29.5
	8	4	2	15	4	3.6	10.9	6.1	19.6	13.5	43.7
	10	5	2.5	16	5	4.2	14.6	9.6	29.4	19.1	53.3
	12	6	3.5	20	6	4.6	14.8	10.4	29.4	24.5	58.8
	16	8	4.5	22	8	9.9	29.3	18.0	58.8	26.6	78.7

！先端部にはカシメ用溝はありません。
！荷重min.は初期荷重、max.はピンを最大限沈めたときの荷重です。

{kgf}=N × 0.101972

■ノーマルタイプ

Type			本体 材質	本体 硬度	本体 表面処理	ボール 材質	ボール 硬度	スプリング 材質	スペーサ 材質	使用可能温度
金属ボール	軽荷重用	BPJ	S45C	29～35HRC	四三酸化鉄皮膜	SUJ2	55HRC～	SWP-B	SUS304	-30℃～80℃
	重荷重用	BSJ	SUS304相当	—	—					
	極重荷重用	BPW	S45C	29～35HRC	ニッケルメッキ					
樹脂ボール	軽荷重用	NBPJ			四三酸化鉄皮膜	ポリアセタール	—			
	重荷重用	NBSJ								
	極重荷重用	NBPW								

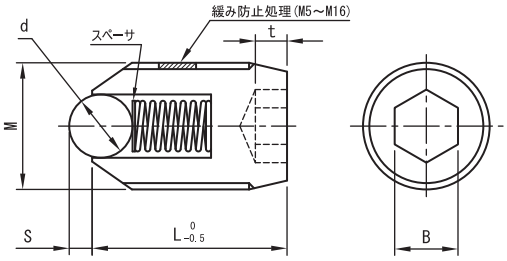

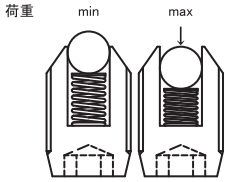

Catalog No. Type	M(並目)	金属ボール d	金属ボール S	樹脂ボール d	樹脂ボール S	L	t	B	軽荷重用(BPJ・NBPJ) 荷重(N) min.	軽荷重用 max.	重荷重用(BSJ・NBSJ) 荷重(N) min.	重荷重用 max.	極重荷重用(BPW・NBPW) 荷重(N) min.	極重荷重用 max.
BPJ(M2～M16) BSJ(M2～M16) BPW(M3～M16) NBPJ(M4～M16) NBSJ(M4～M16) NBPW(M4～M16)	2	1	0.2	–	–	5	1	0.9	0.7	1.4	1.2	2	–	–
	3	1.5	0.5			7		1.5	1	2	1.5	2.9	2.2	5
	4	2.5	0.8	2.4	0.8	9	1.5	2	2	4.9	3.9	9.8	2.5	12.6
	5	3		3.2		12	2	2.5	2.9	9.8	4.9	19.6	11.7	25.1
	6					13	2.5	3	4.9	14.7	9.8	29.4	18.7	35.3
	8	4	1	4	1.0	15		4	6.9	19.6	12.7	39.2	24.5	46.8
	10	5	1.2	4.8	1.2	16	3	5	8.8	24.5	18.6	49	26.7	58.7
	12	7	1.8	7.1	1.8	20		6	9.8	29.4	19.6	58.8	26.1	62.3
	16	9.5	2.5	9.5	2.5	25		8	15.7	49	29.4	98	55.4	116

! M2、M3、M4には先端部カシメ用溝はありません。六角穴のみの取り付けとなります。
! 荷重min.は初期荷重、max.はボールを最大限沈めたときの荷重です。

{kgf}=N×0.101972

■ステンレスノーマルタイプ

Type			本体 材質	ボール 材質	ボール 硬度	スプリング 材質	スペーサ 材質	使用可能温度
金属ボール	軽荷重用	BSM	SUS304相当	SUS440C	55HRC～	SUS631J1	SUS304	-30℃～260℃
	重荷重用	BSZ						
	極重荷重用	BSX						
樹脂ボール	軽荷重用	NBSM		ポリアセタール	—			-30℃～80℃
	重荷重用	NBSZ						
	極重荷重用	NBSX						

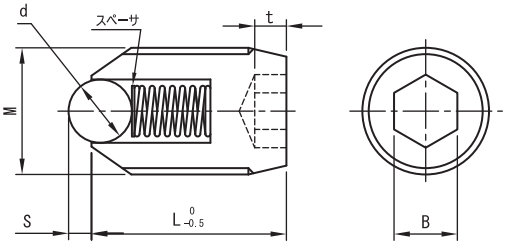

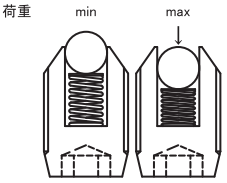

Catalog No. Type	M(並目)	金属ボール d	金属ボール S	樹脂ボール d	樹脂ボール S	L	t	B	軽荷重用(BSM・NBSM) 荷重(N) min.	軽荷重用 max.	重荷重用(BSZ・NBSZ) 荷重(N) min.	重荷重用 max.	極重荷重用(BSX・NBSX) 荷重(N) min.	極重荷重用 max.
BSM(M2～M16) BSZ(M2～M16) BSX(M3～M16) NBSM(M4～M16) NBSZ(M4～M16) NBSX(M4～M16)	2	1	0.2	–	–	5	1	0.9	0.7	1.4	1.2	2	–	–
	3	1.5	0.5			7		1.5	1	2	1.5	2.9	2.2	5
	4	2.5	0.8	2.4	0.8	9	1.5	2	1.9	4.9	3.9	9.8	2.5	12.5
	5	3		3.2		12	2	2.5	3.3	9.8	4.9	19.6	11.2	24.1
	6					13	2.5	3	5.1	15.3	9.8	29.4	17.7	33.4
	8	4	1	4.0	1.0	15		4	5.5	19.1	12.7	39.2	21.4	45.3
	10	5	1.2	4.8	1.2	16	3	5	8.9	24.1	18.6	49	23.5	60
	12	7	1.8	7.1	1.8	20		6	10.5	29.3	19.6	58.8	24.1	63.7
	16	9.5	2.5	9.5	2.5	25		8	14.9	48.9	29.4	98	43.6	116.3

! M2、M3、M4には先端部カシメ用溝はありません。六角穴のみの取り付けとなります。
! 荷重min.は初期荷重、max.はボールを最大限沈めたときの荷重です。

{kgf}=N×0.101972

■ボールプランジャ用レンチ

M	Catalog No.
5・6	BPJG1
8	BPJG2
10	BPJG3
12	BPJG4
16	BPJG5

■ロングタイプ

Type			本体 材質	本体 硬度	本体 表面処理	ボール 材質	ボール 硬度	スプリング 材質	スペーサ 材質	使用可能温度
金属ボール	軽荷重用	BPJL	S45C	29～35HRC	四三酸化鉄皮膜	SUJ2	55HRC～	SWP-B	真鍮	-30℃～80℃
	重荷重用	BSJL	SUS304相当	—	—					
	極重荷重用	BPWL	S45C	29～35HRC	ニッケルメッキ					
樹脂ボール	軽荷重用	NPJR			四三酸化鉄皮膜	ポリアセタール	—-			
	重荷重用	NSJL								
	極重荷重用	NSWL			ニッケルメッキ					

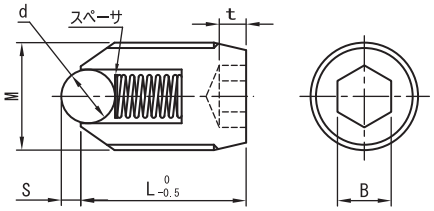

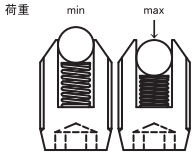

Catalog No. Type	M(並目)	金属ボール d	金属ボール S	樹脂ボール d	樹脂ボール S	L	t	B	軽荷重用(BPJL・NPJR) 荷重(N) min.	軽荷重用(BPJL・NPJR) 荷重(N) max.	重荷重用(BSJL・NSJL) 荷重(N) min.	重荷重用(BSJL・NSJL) 荷重(N) max.	極重荷重用(BPWL・NSWL) 荷重(N) min.	極重荷重用(BPWL・NSWL) 荷重(N) max.
BPJL(M3～M16) BSJL(M3～M16) BPWL(M3～M16) NPJR(M4～M16) NSJL(M4～M16) NSWL(M4～M16)	3	1.5	0.5	–	–	13	1	1.5	1	2	1.5	2.9	2.2	5
	4	2.5	0.8	2.4	0.7	15	1.5	2	2	4.9	3.9	9.8	2.5	12.6
	5	3		3	0.8	18	2	2.5	2.9	9.8	4.9	19.6	11.7	25.1
	6					20	2.5	3	4.9	14.7	9.8	29.4	18.7	35.3
	8	4	1	4	1	23		4	6.9	19.6	12.7	39.2	24.5	46.8
	10	5	1.2	5	1.2	27	3	5	8.8	24.5	18.6	49	26.7	58.7
	12	7	1.8	7	1.8	32		6	9.8	29.4	19.6	58.8	26.1	62.3
	16	9.5	2.5	9.5	2.5	40		8	15.7	49	29.4	98	55.4	116

！M3、M4には先端部カシメ用溝はありません。六角穴のみの取り付けとなります。
！荷重min.は初期荷重、max.はボールを最大限沈めたときの荷重です。

{kgf}=N × 0.101972

■ステンレスロングタイプ

Type			本体 材質	ボール 材質	ボール 硬度	スプリング 材質	スペーサ 材質	使用可能温度
金属ボール	軽荷重用	BSML	SUS304相当	SUS440C	55HRC～	SUS631J1	SUS304	-30℃～260℃
	重荷重用	BSZL						
	極重荷重用	BSXL						
樹脂ボール	軽荷重用	NSML		ポリアセタール	—-			-30℃～80℃
	重荷重用	NSZL						
	極重荷重用	NSXL						

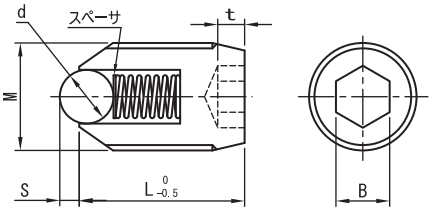

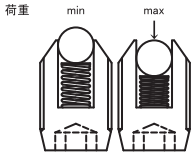

Catalog No. Type	M(並目)	金属ボール d	金属ボール S	樹脂ボール d	樹脂ボール S	L	t	B	軽荷重用(BPJL・NPJR) 荷重(N) min.	軽荷重用(BPJL・NPJR) 荷重(N) max.	重荷重用(BSJL・NSJL) 荷重(N) min.	重荷重用(BSJL・NSJL) 荷重(N) max.	極重荷重用(BPWL・NSWL) 荷重(N) min.	極重荷重用(BPWL・NSWL) 荷重(N) max.
BSML(M3～M16) BSZL(M3～M16) BSXL(M3～M16) NSML(M4～M16) NSZL(M4～M16) NSXL(M4～M16)	3	1.5	0.5	–	–	13	1	1.5	1	2	1.5	2.9	2.2	5
	4	2.5	0.8	2.4	0.7	15	1.5	2	1.9	4.9	3.9	9.8	2.5	12.5
	5	3		3	0.8	18	2	2.5	3.3	9.8	4.9	19.6	11.2	24.1
	6					20	2.5	3	5.1	15.3	9.8	29.4	17.7	33.4
	8	4	1	4	1	23		4	5.5	19.1	12.7	39.2	21.4	45.3
	10	5	1.2	5	1.2	27	3	5	8.9	24.1	18.6	49	23.5	60
	12	7	1.8	7	1.8	32		6	10.5	29.3	19.6	58.8	24.1	63.7
	16	9.5	2.5	9.5	2.5	40		8	14.9	48.9	29.4	98	43.6	116.3

！M3、M4には先端部カシメ用溝はありません。六角穴のみの取り付けとなります。
！荷重min.は初期荷重、max.はボールを最大限沈めたときの荷重です。

{kgf}=N × 0.101972

■樹脂タイプ

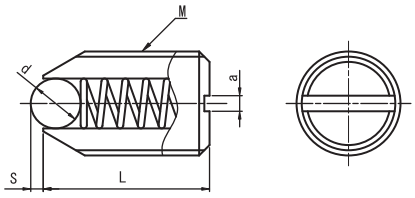

Type		本体 材質	ボール 材質	ボール 硬度	スプリング 材質	使用可能温度
ステンレスボール	BSZN	ナイロン66	SUS440C	55HRC～	SUS631J1	-30～80℃
樹脂ボール	BNZN		ポリアセタール(白)	—		

Catalog No. Type	M(並目)	d	S	L	a	BSZN・BNZN 荷重(N) min	BSZN・BNZN 荷重(N) max
樹脂タイプ	6	3.2	0.8	13	1	8	16
BSZN	8	4	1	15	1.2	15	30
BNZN	10	4.8	1.2	16	1.5	20	39

{kgf}=N × 0.101972

■プレスフィットプランジャ

Type	本体	ボール		スプリング	使用可能温度
	材質	材質	硬度	材質	
PFSSN	SUS303	SUS440C	55HRC～	SUS631J1	−30℃～120℃
PFPSN	ポリアセタール				−30℃～80℃
PFPPN		ポリアセタール	—		

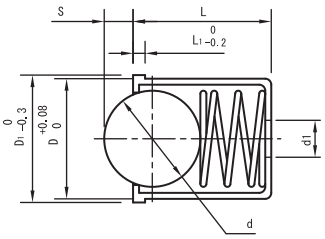

Catalog No.		D1	L	L1	S	d	d1	PFSSN 荷重(N)		PFPSN ・PFPPN 荷重(N)	
Type	D							min.	max.	min.	max.
PFSSN PFPSN PFPPN	4	4.6	5	1	0.8	3	1.5	0.65	5.6	1.3	6.4
	5	5.6	6		1.0	4	2	2.8	6.3	2.7	8.0
	6	6.6	7		1.6	5	2.5	2.95	9.6	1.15	10.2
	8	8.6	9		1.9	6.35	3	6.5	11.7	6.15	17.2
	10	10.6	11.5		2.4	8		9.0	15.0	2.1	18.8

※ 取付穴推奨寸法D $^{+0.13}_{+0.08}$　　抜け防止には接着剤をあわせてお使いください。　　kgf=N × 0.101972

■フランジ付ボールプランジャ

Type	本体			ボール		スプリング
	材質	硬度	表面処理	材質	硬度	材質
FBPJ	S45C	29～35HRC	四三酸化鉄皮膜	SUS440C	55HRC～	SUS631J1
FBPJS	SUS303	——	——			

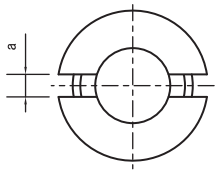

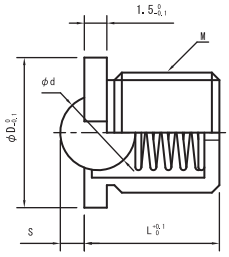

Type	M	D	L	S	d	a	FBPJ荷重(N)		FBPJS荷重(N)		適用レンチ
							min.	max.	min.	max.	
FBPJ FBPJS	5	7	5	0.8	3 mm	0.8	0.6	5.6	1.3	6.4	BPJG1
	6	8	6	1.0	4 mm	1.0	2.8	6.3	2.7	8.0	BPJG2
	8	10	7	1.6	5 mm	1.5	2.9	9.6	1.3	10.2	BPJG3
	10	12	9	1.9	1/4 inch	1.5	6.4	11.7	6.1	17.2	BPJG4
	12	14	11.5	2.4	5/16 inch	1.5	9.0	15.0	2.1	18.8	BPJG5
	16	18	16	3.2	3/8 inch	2.0	9.9	21.5	13.0	25.5	

荷重{kgf}＝荷重N×0.101972

■ボールボタン

材質：SK4
硬度：53～58HRC

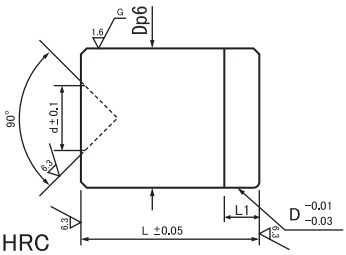

Catalog No.		Dp6		L	d	L1
Type	D					
BBT	6	6	+0.006 +0.001	8	2	2
	8	8	+0.007 +0.001	10	3	
	10	10		12	4	3
	12	12	+0.009 +0.001	14	5	
	16	16		18	8	

ボールプランジャと組み合わせてご使用の場合は、同じ No.（M=D）をご使用ください。（BBT6はM5にも適用）

■セットスクリュータイプ

BRSS
BRSSN

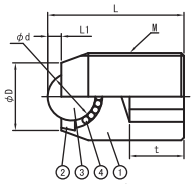

BRSNN

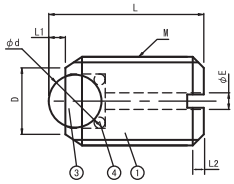

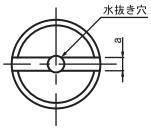

Catalog No. Type	M	L	L1	D	d	S	t	耐荷重N(kgf) BRSS	耐荷重N(kgf) BRSSN
BRSS（ステンレス球） BRSSN（ポリアセタール球）	8	14	1.3	5	4.76	4	5	5(0.5)	1(0.1)
	10	16	1.2	7	4.76	5	6	14(1.4)	7(0.7)
	12	20	1.5	8	5.56	6	8	41(4.2)	27(2.8)
	16	25	2.5	12	8.73	8	10	55(5.6)	34(3.5)
	20	30	3.5	15	10.32	10	12	62(6.3)	55(5.6)

Type	材質 ①本体	②スペーサ	③メインボール	④サブボール
BRSS	SUSXM-7	SUS304	SUS440C HRC55～	SUS440C HRC55～
BRSSN			ポリアセタール球	
BRSNN	ポリアセタール	---		

Catalog No. Type	M	L	L1	D	d	E	a	L2	耐荷重 N(kgf)
BRSNN（樹脂本体）	8	14	1.5	6	4.76	1.5	1.2	1.5	2(0.2)
	10	16	1.7	8	5.56	2.5	1.5	2	4(0.4)
	16	25	2.8	12	8.73	3	2	3	7(0.7)
	20	30	3.5	14	10.32	3.5	3	4	11(1.1)

■六角ボルトタイプ

BRHB
BRHBN

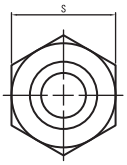

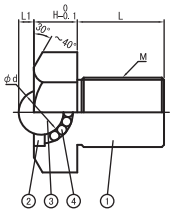

BRHNN

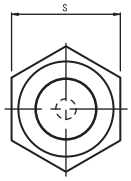

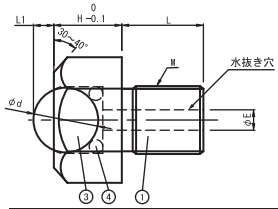

Catalog No. Type	M	L	L1	H	d	S	耐荷重N(kgf) BRHB	耐荷重N(kgf) BRHBN
BRHB（ステンレス球） BRHBN（ポリアセタール球）	5	6	1.1	5	4	8	12(1.2)	6(0.6)
	6	8	1.2	6	4.76	10	14(1.4)	7(0.7)
	8	10	1.5	7	5.56	13	41(4.2)	27(2.8)
	10	12	2.5	10	8.73	17	55(5.6)	34(3.5)
	12	15	3.5	11	10.32	19	62(6.3)	55(5.6)
	16	20	5.3	15	15.87	24	343(35)	69(7)
	20	25	6.3	18	19.05	30	412(42)	82(8.4)

Type	材質 ①本体	②スペーサ	③メインボール	④サブボール
BRHB	SUS304	SUS304	SUS440C HRC55～	SUS440C HRC55～
BRHBN			ポリアセタール球	
BRHNN	ポリアセタール	---		

Catalog No. Type	M	L	L1	H	d	S	E	耐荷重 N(kgf)
BRHNN（樹脂本体）	5	6	1.5	5	4.76	8	1.5	2(0.2)
	6	8	1.7	6	5.56	10	2.5	4(0.4)
	8	10	2.8	8	8.73	13	3	7(0.7)
	10	12	3.5	10	10.32	17	3.5	11(1.1)

■圧入タイプ

BRPF
BRPFN

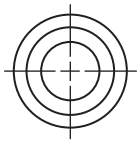

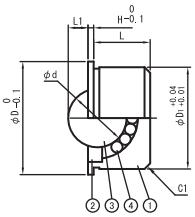

Type	材質 ①本体	②スペーサ	③メインボール	④サブボール
BRPF	SUS304	SUS304	SUS440C HRC55～	SUS440C HRC55～
BRPFN			ポリアセタール球	
BRNN	ポリアセタール	---		

■挿入・接着タイプ

BRNN

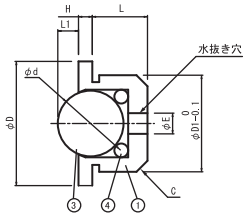

Catalog No. Type	D1	D	L	H	L1	d	耐荷重N(kgf) BRPF	耐荷重N(kgf) BRPFN
BRPF（ステンレス球） BRPFN（ポリアセタール球）	7.5	9	4	1	1.1	4	12(1.2)	6(0.6)
	9	11	5	1	1.2	4.76	14(1.4)	7(0.7)
	11	13	6		1.5	5.56	41(4.2)	27(2.8)
	15	17	9		2.5	8.73	55(5.6)	34(3.5)
	18	20	10		3.5	10.32	62(6.3)	55(5.6)
	24	26	14	1.5	5.3	15.87	343(35)	69(7)
	30	32	17	2	6.3	19.05	412(42)	82(8.4)

Catalog No. Type	D1	D	L	H	L1	d	E	C	耐荷重 N(kgf)
BRNN（樹脂本体）	7	9	4	1	1.5	4.76	1.5	0.8	2(0.2)
	9	11	5		1.7	5.56	2.5	1	4(0.4)
	13	15	7		2.8	8.73	3.0		7(0.7)
	15	17	8		3.5	10.32	3.5		11(1.1)
	20	22	11.5	1.5	5.2	15.87	5.3		14(1.4)
	24	26	15		6.6	19.05	6.4		21(2.1)

■セットスクリュータイプ

材質		
①本体	②メインボール	③サブボール
SUSXM-7	PEEK	SUS440C HRC55～

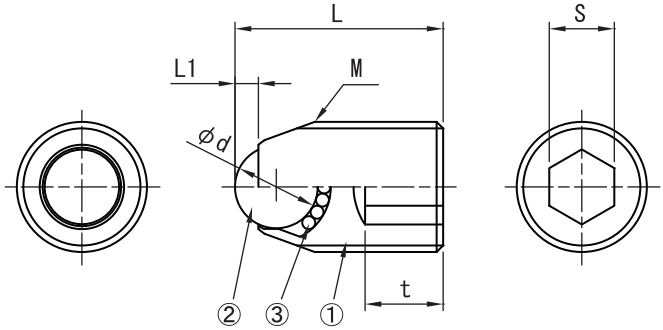

Catalog No. Type	M	L	L1	d	S	t	耐荷重 N(kgf)
BRSSPK	M 8	14	1.3	4.76	4	5	1(0.1)
	M10	16	1.8	6.35	5	6	8(0.8)
	M12	20	2.3	7.94	6	8	15(1.5)
	M16	25	2.7	9.53	8	10	25(2.5)

■六角ボルトタイプ

材質		
①本体	②メインボール	③サブボール
PEEK	PEEK	SUS440C HRC55～

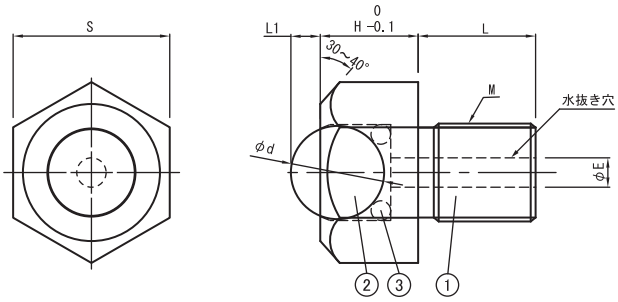

Catalog No. Type	M	L	L1	H	d	S	E	耐荷重 N(kgf)
BRHPK	M 6	8	2	6	6.35	10	2.5	5(0.5)
	M 8	10	2.5	8	7.94	13	3	6(0.6)
	M10	12	3	10	9.53	17	3.5	8(0.8)

■挿入・接着タイプ

材質		
①本体	②メインボール	③サブボール
PEEK	PEEK	SUS440C HRC55～

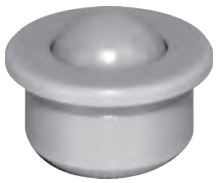

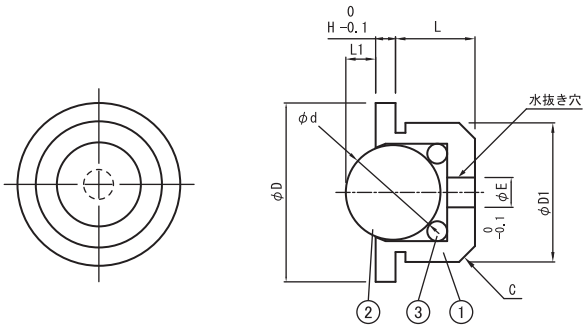

Catalog No. Type	D1	D	L	H	L1	d	E	C	耐荷重 N(kgf)
BRPK	9	11	5	1	2	6.35	2.5	1	5(0.5)
	11	13	7		2.5	7.94	3		6(0.6)
	13	15	8		3	9.53	3.5		8(0.8)

■丸ボルトタイプ

Type	材質			
	本体	スペーサ	メインボール	サブボール
BRRB	SUS304	SUS304	SUS440C HRC55～	SUS440C HRC55～
BRRBN			ポリアセタール球	

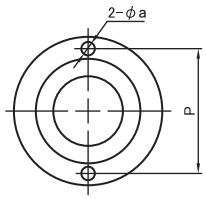

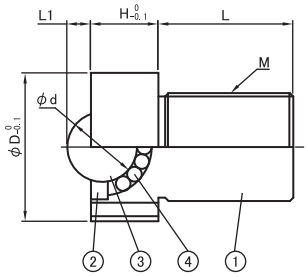

※締め付けには、ボールローラ用レンチが必要です

Catalog No. Type	M	L	L1	H	D	d	a	P	耐荷重N(kgf) BRRB	耐荷重N(kgf) BRRBN
BRRB	10	12	2.5	10	18.5	8.73	2	15	55(5.6)	34(3.5)
(ステンレス球)	12	15	3.5	11	22	10.32		18.5	62(6.3)	55(5.6)
BRRBN	16	20	5.3	15	27	15.88	2.5	23	343(35)	69(7)
(ポリアセタール球)	20	25	6.3	18	33	19.05		29	412(42)	82(8.4)

材質	表面処理
S45C	四三酸化鉄皮膜

■ボールローラ用レンチ

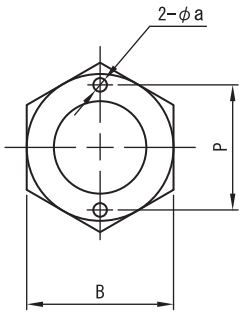

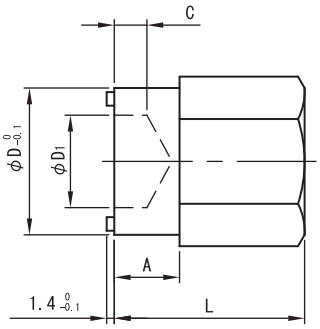

Catalog No. Type	呼び	BRRB・BRRBN 対応（M）	BRBN 対応(呼び)	L	A	B	C	D	D1	P	a
BRW	10	M10用	16	25	8	19	3	18.5	10	15	2
	12	M12用	20	30	10	24	4	22	12	18.5	
	16	M16用	24	35	12	27	6	27	17	23	2.5
	20	M20用	－	40	14	33	7	33	20	29	

■ナット止めタイプ

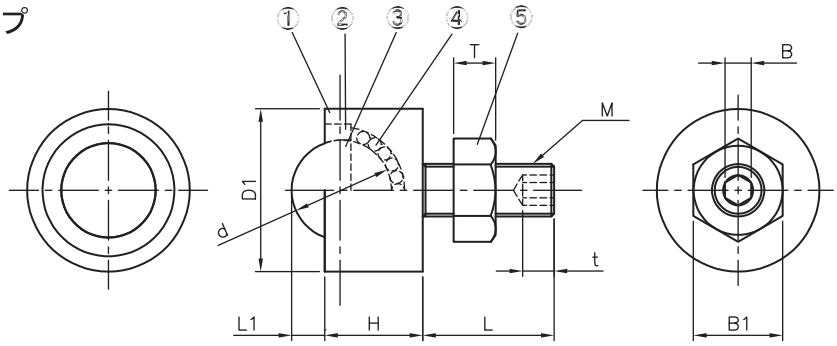

① 本　体　：SUS304
②スペーサ　：SUS304
③メインボール：SUS440C(55HRC～)
④サブボール：SUS440C(55HRC～)
⑤六角ナット：SUS304

型式 Type	D1	L1	H	L	M	t	B	d	T	B1	耐荷重 N(kgf)
BRNB	12	1.5	6.5	15	6	3.5	3	5.56	5	10	41(4.2)
	16	2.5	9.5					8.73			55(5.6)
	19	3.5	11.5	20	8	5	4	10.32	6.5	13	62(6.3)
	25	5.3	14.7					15.88			343(35)
	31	6.3	18.7	25	10	6	5	19.05	8	17	412(42)

■ラウンドタイプ

Type	材質			
	①本体	②スペーサ	③メインボール	③サブボール
BRRT BRRTN	SUS304	SUS304	SUS440C HRC55～ ポリアセタール球	SUS440C　HRC55～

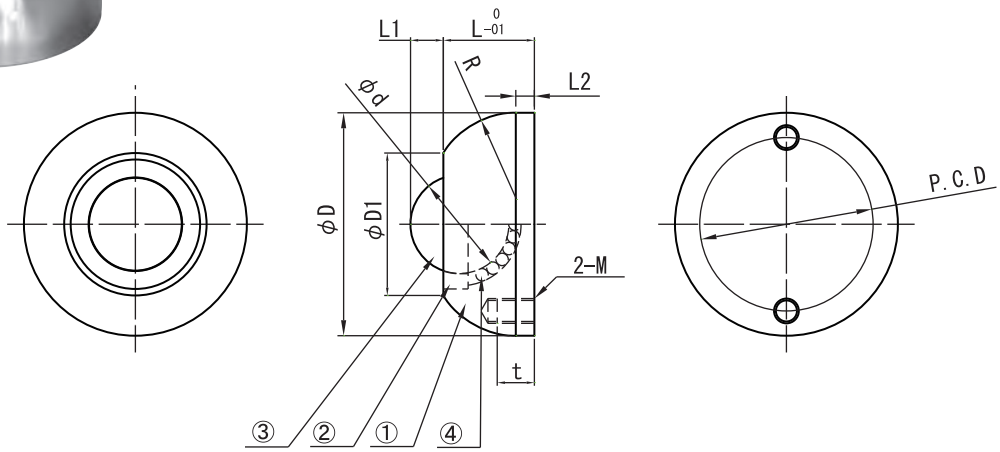

Catalog No.		D	L	L1	L2	d	R	M	t	P.C.D	耐荷重N(kgf)	
Type	D										BRRT	BRRTN
BRRT (ステンレス球) BRRTN (ポリアセタール球)	22	14	9.5	2.5	2	8.73	10	M3	4.5	16	55(5.6)	34(3.5)
	28	17.5	11.5	3.5	2.5	10.32	10.5	M3	4.5	22	62(6.3)	55(5.6)
	36	23	14.7	5.3	3	15.88	14	M4	6	28	343(35)	69(7.0)
	42	28	18.7	6.3	4	19.05	20	M4	6	34	412(42)	82(8.4)

■フランジ取付タイプ

材質			
①本体	②スペーサ	③メインボール	③サブボール
SUS304	SUS304	SUS440C HRC55～	SUS440C　HRC55～

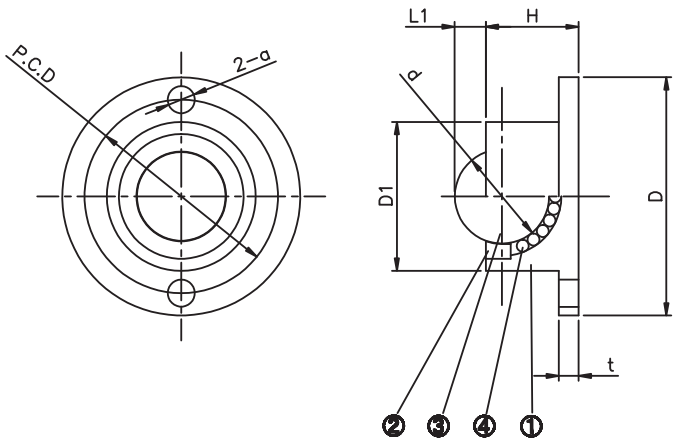

型式		D1	L1	H	t	P.C.D	a	d	耐荷重
Type	D								N(kgf)
BRSF	27	15	2.5	9.5	2	21	3.5	11/32″	55(5.6)
	30	18	3.5	11.5		24		13/32″	62(6.3)
	39	24	5.3	14.7	3	31.5	4.5	5/8″	343(35)
	48	30	6.3	18.7	4	39	5.5	3/4″	412(42)

ボールローラ　プランジャ機能付

■ステンレスタイプ

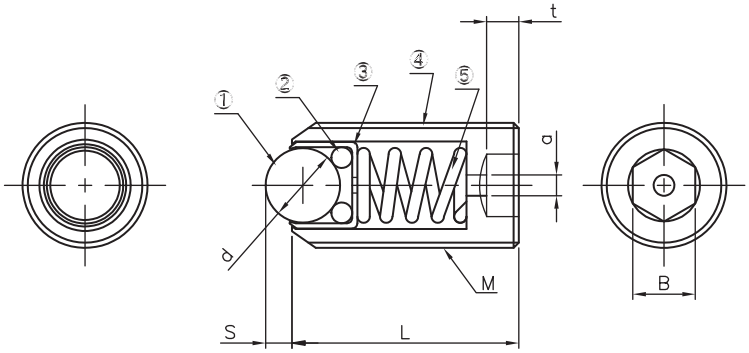

①メインボール：SUS440C
　　又はポリアセタール
②サブボール：SUS440C
③ケーシング：SUS304
④　本　体　：SUSXM-7
⑤スプリング：SUS631JI

型式 Type	M	L	S	d	a	t	B	荷重(N) min	荷重(N) max
BRBSZ（メイン球SUS）BRNBSZ（メイン球樹脂）	6	13	0.8	3	1.5	2.5	3	8.1	29.6
	8	15	1.3	4	2	2.5	4	12.6	39.8
	10	16	1.6	5	2.5	3	5	13.5	44.4
	12	20	2.3	7.144	3	3	6	16.1	46.9
	16	25	3.1	9.525	4	3	8	26.1	88.2

■プランジャ機能付樹脂タイプ

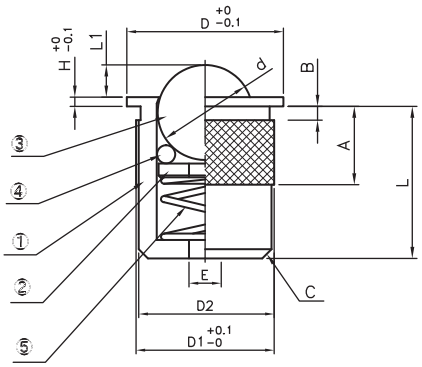

① 本　体　：ポリアセタール
②スペーサ　：ポリアセタール
③メインボール：ポリアセタール
④サブボール：SUS440C
⑤スプリング：SUS631J1

意匠登録　第1359374

型式 Type	D1	D	D2	L	H	L1	d	A	B	E	C	耐荷重(N) min.	耐荷重(N) min. −0.1mm	耐荷重(N) max.
BRNNP	7	9	−	7.5	1	1.5	4.76	7.5	1	1.5	0.8	0	0.1	2
	9	11	8.4	10		1.7	5.56	7		2.5	1	0	0.2	4
	13	15	12.4	15		2.8	8.73		1.2	3		0	0.3	7
	15	17	14.7	16.5		3.5	10.32	8.5	1.5	3.5		0	0.3	11
	20	22	19.4	22.5	1.5	5.2	15.88	10.5		5.3		0	0.3	14
	24	26	23.4	29		6.6	19.05	13.5		6.4		0	0.3	21

Type	材質 本体	スペーサ	ボール	ケーシング	スプリング	止め輪
BRBH	SUS304	SUS304	SUS440C	SUS304	SUS631J1	SUS304
BRBN			HRC55～			

■プランジャ機能付き圧入タイプ

BRBH

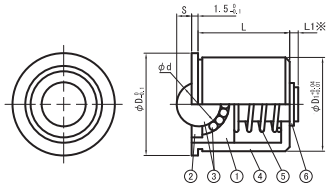

※ボールの可動分スライドします。
！穴手穴はH7を推奨します。

■プランジャ機能付きおねじタイプ

BRBN

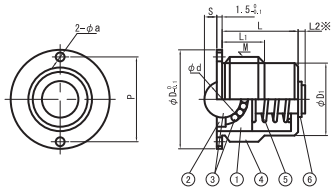

※ボールの可動分スライドします。
※締め付けには、ボールローラ用レンチが必要です。

Catalog No. Type	D1	D	L	S	d	L1	荷重(N) min.	荷重(N) max.
BRBH	14	16	14	1.5	5.56	1.5	23	30
	18	20	17	2.5	8.73	2	24	38
	22	24	21.5	3.5	10.32		24	55

kgf=N×0.101972

Catalog No. Type	呼び	M（細目）	D	D1	L	S	L1	a	d	P	L2	荷重(N) min.	荷重(N) max.
BRBN	16	16×1.5	19	13.5	14	1.5	9	2	5.56	15	1.5	23	30
	20	20×1.5	24	16.5	17	2.5	10	2	8.73	18.5	2	24	38
	24	24×1.5	28	20.5	21.5	3.5	12	2.5	10.32	23		24	55

kgf=N×0.101972

Type	使用ボールローラー			材質				
				ボールローラ				フレーム
	形状	型番	1個当たり耐荷重N(kgf)	本体	スペーサ	メインボール	サブボール	
BUHB	六角ボルトタイプ	BRHB16	343（35）	SUS304	SUS304	SUS440C HRC55～	SUS440C HRC55～	A6063（白アルマイト）
BUHBN		BRHBN16	69（7）			ポリアセタール球		
BUPF	圧入タイプ	BRPF24	343（35）			SUS440C HRC55～		
BUPFN		BRPFN24	69（7）			ポリアセタール球		

BUHB・BUHBN　　BUPF・BUPFN

全長 200
ローラー数 4

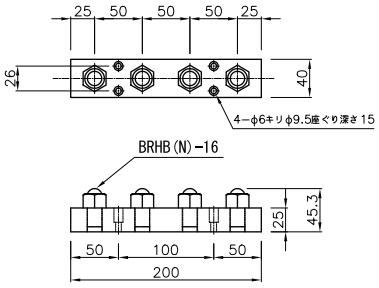

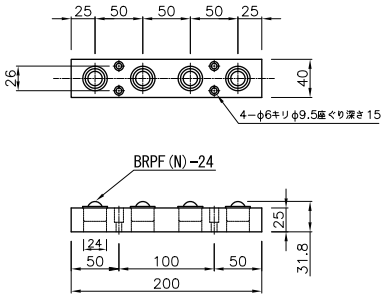

全長 400
ローラー数 8

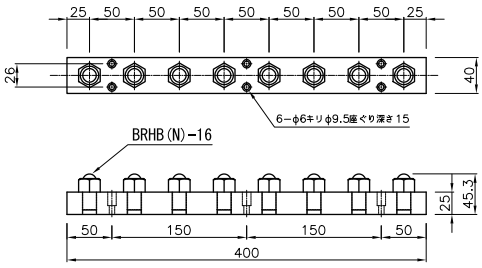

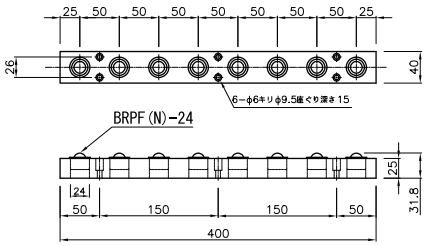

全長 600
ローラー数 12

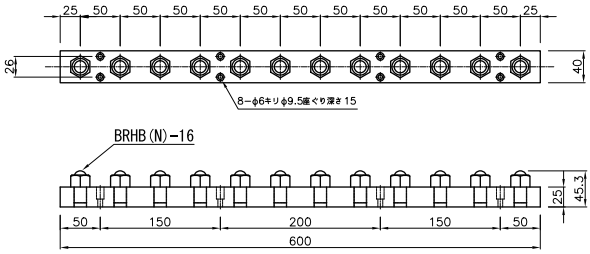

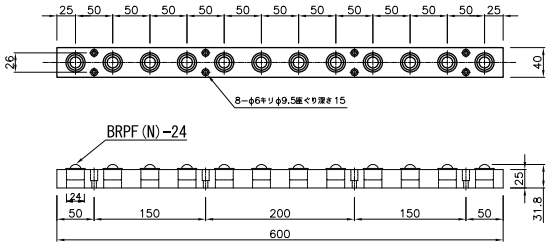

■使用例

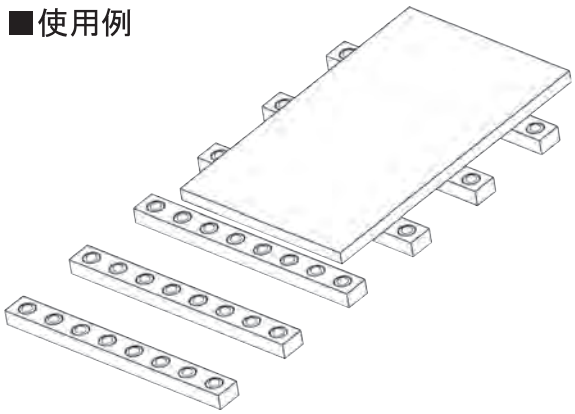

下向きボールローラー1（ボールキャスタ）

Type	①本　体		②防塵シール	③受　座		④メインボール		⑤サブボール	
	[M]素材	[S]表面処理	[M]素材	[M]素材	[H]硬度	[M]素材	[H]硬度	[M]素材	[H]硬度
BRCM BRCF	S45C	無電解ニッケルメッキ	フェルト	SCM415	50HRC～	SUJ2	55HRC～	SUJ2	55HRC～

■丸フランジ
BRCM

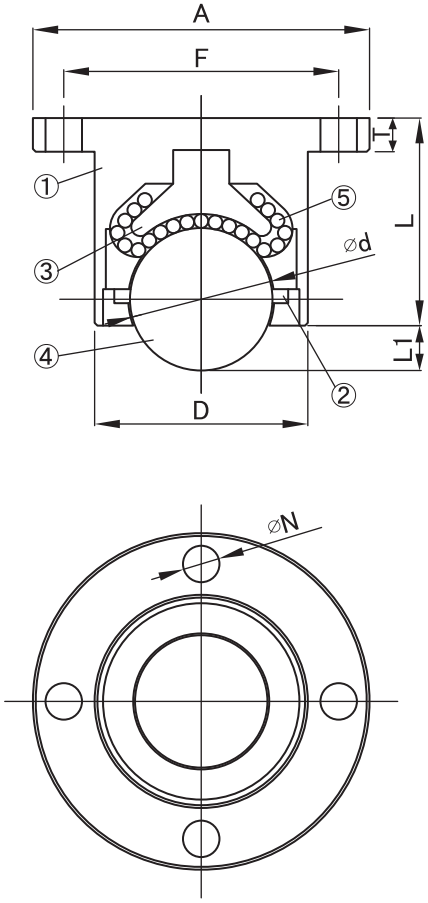

■角フランジ
BRCF

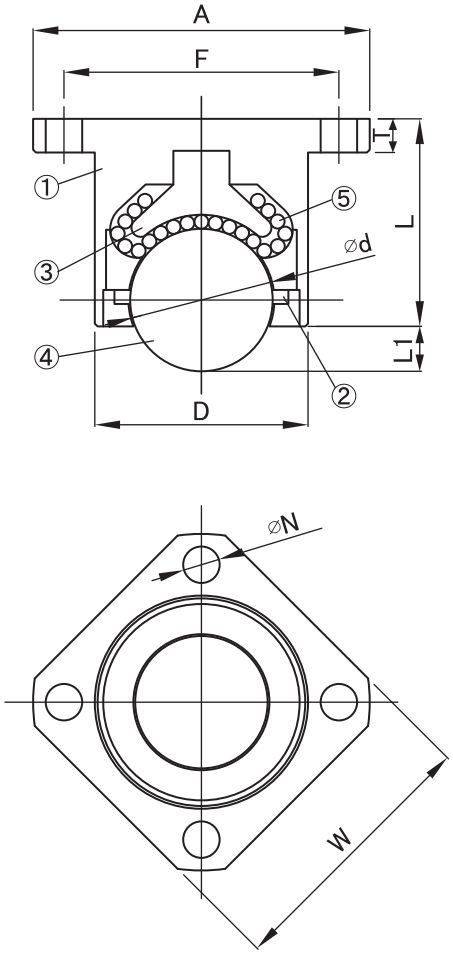

Catalog No. Type	No.	D	L	A	W	F	N	L1	d	T	耐荷重 (N)	重量 (g)
丸フランジ BRCM	40	24	24	40	–	32	4.5	5	15.875	4	900	165
	50	30	28	50	–	40	5.5	6	19.05	5	1100	180
	60	38	37	60	–	49	6.5	8	25.4	6	1200	190
角フランジ BRCF	40	24	24	40	32	32	4.5	5	15.875	4	900	160
	50	30	28	50	40	40	5.5	6	19.05	5	1100	170
	60	38	37	60	48	49	6.5	8	25.4	6	1200	185

■六角ボルトタイプ

Type	①本　体		②防塵シール	③受　座		④メインボール		⑤サブボール	
	[M]素材	[S]表面処理	[M]素材	[M]素材	[H]硬度	[M]素材	[H]硬度	[M]素材	[H]硬度
BRCH BRCT BRCZ	S45C	無電解ニッケルメッキ	フェルト	SCM415	50HRC～	SUJ2	55HRC～	SUJ2	55HRC～

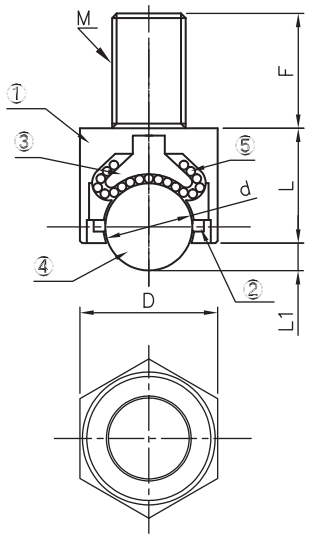

■タップ穴タイプ

型式 Type	No.	D	L	M	F	L1	d	耐荷重 (N)	重量 (g)
六角ボルト BRCH	12	24	21	12	20	5	15.875	900	170
	16	30	25	16	25	6	19.05	1100	185
	20	38	34	20	30	8	25.4	1200	195

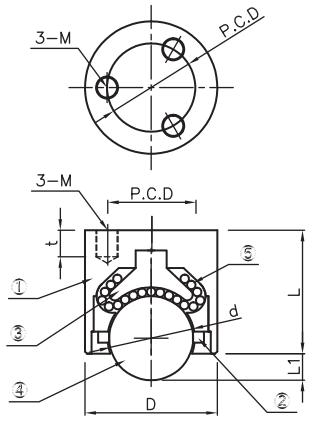

■ツバ付きタイプ

型式 Type	No.	D	L	M	L1	d	P.C.D	t	耐荷重 (N)
タップ穴 BRCT	24	24	24	4	5	15.875	16	6	900
	30	30	28	5	6	19.05	20	6	1100
	38	38	37	6	8	25.4	26	8	1200

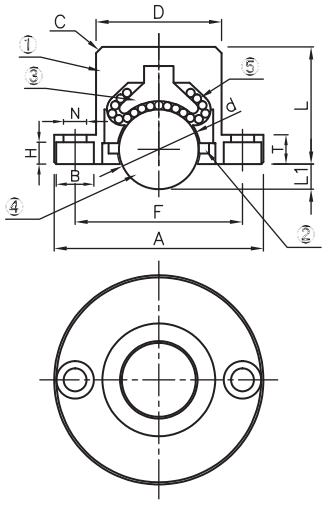

型式 Type	No.	D	L	A	F	N	B	H	L1	C	d	T	耐荷重 (N)
ツバ付き BRCZ	24	24	24	40	32	4.5	7.5	4.2	5	1	15.875	6	900
	30	30	28	50	40	5.5	9	5.2	6	1.5	19.05	7	1100
	38	38	37	60	49	6.5	10.5	6.2	8	2	25.4	8	1200

スライドガイド(アルミタイプ-1)

意匠登録 第1200812 第1200813

部品名	材質	表面処理
ブロック	A6063	硬質アルマイト
	ベアリング:スチール	–
レール	A6N01	硬質アルマイト
クランパーねじ	SUS304	–
	ポリアセタール	

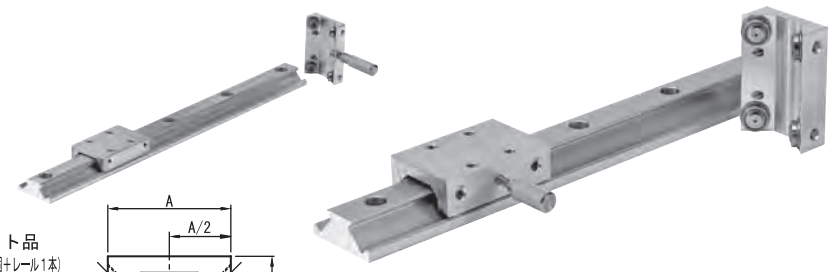

セット品
(ブロック1個+レール1本)
SG

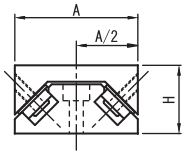

ブロック単体
SGB

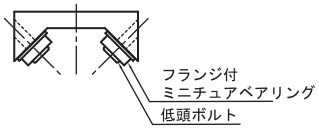

レール単体
SGR

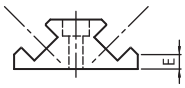

セット品
(ブロック1個+レール1本)
SGC

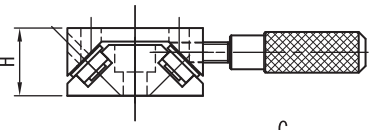

ブロック単体
SGCB

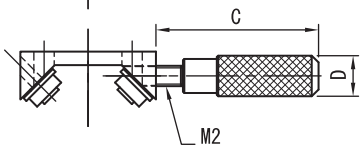

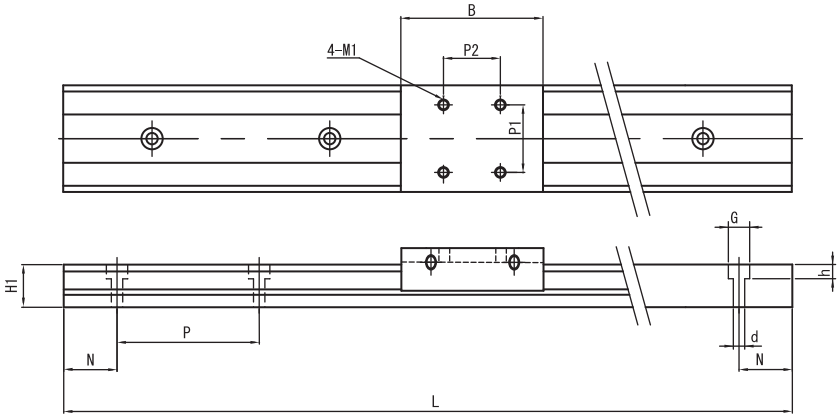

Catalog No.		ブロック部寸法								レール部寸法					フランジ付ミニチュアベアリング	耐荷重N(kgf)ブロック1個当り
Type	H	A	B	P1	P2	M1	M2	(C)	D	H1	E	d×G×h	N	P		
SG SG2	10	20	30	13	13	3	3	24	6	7.5	1.8	3.5×6×4	7.5	40	F682ZZ(4個)	49(5)
SGC	13	23		15	11			23.5		9	2.7		10	50	MF63ZZ(4個)	59(6)
SGB	16	30	40	19	16		4	32	10	12	3.5	3.5×6×7	15	40	F693ZZ(4個)	79(8)
SGCB	16A			20	14	5										
SGR	24	40	60	28	22			29		16	4.5	6×9.5×10	20	60	F695ZZ(4個)	99(10)

Type					
ブロック(クランプ機能なし)			ブロック(クランプタイプ)		レールのみ
セット品		ブロックのみ	セット品	ブロックのみ	
ブロック1個	ブロック2個		ブロック1個		
SG	SG2	SGB	SGC	SGCB	SGR

型式(例)
SG-10-175 (セット品)
SGB-13 (ブロック単品)
SGR-16-670 (レール単品)

クランパー保持力(参考値:締付トルク0.1N・m)

Type	保持力(kg)
SGCB10	0.5
SGCB13	
SGCB16	1.0
SGCB16A	
SGCB24	1.2

締付トルク0.1N・mを超えた場合、先端部(POM)が破損する可能性があります

レール寸法(SGR)				取付穴数
R10	R13	R16	R24	
55	70	70	100	2
95	120	110	160	3
135	170	150	220	4
175	220	190	280	5
215	270	230	340	6
255	320	270	400	7
295	370	310	460	8
335	420	350	520	9
375	470	390	580	10
415	520	430	640	11
455	570	470	700	12
495	620	510	760	13
535	670	550	–	14
575	–	590	–	15
615	–	630	–	16
–	–	670	–	17
–	–	710	–	18

■精度基準

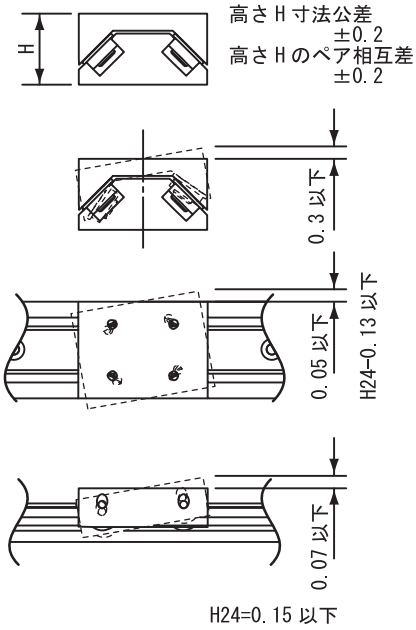

■使用例

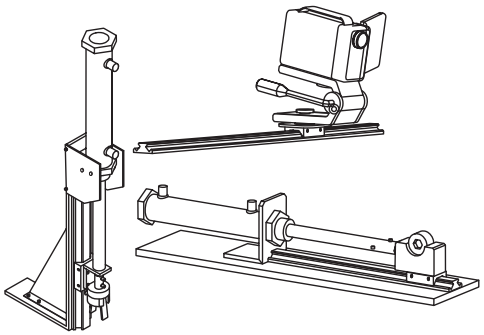

※モーメント荷重を受ける場所での使用は、おすすめしません。

部品名	材質	表面処理
ブロック	A6063	硬質アルマイト
	ポリアセタール	−
	ベアリング:スチール	−
レール	A6N01	硬質アルマイト
クランパーねじ	SUS304	−
	ポリアセタール	
ストッパー	MCナイロン	−

※使用（荷重）方向：水平（天吊り可）
耐荷重N(kgf):79(8)

■ASG16

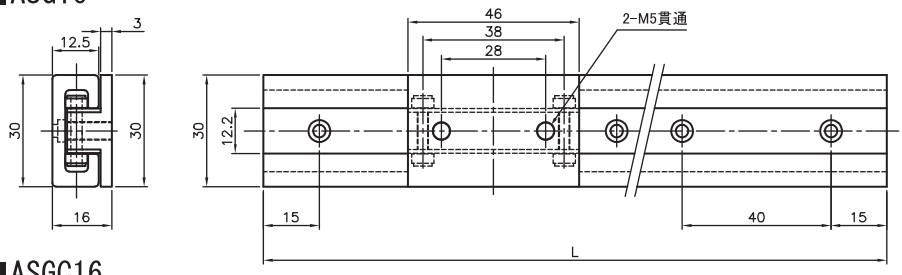

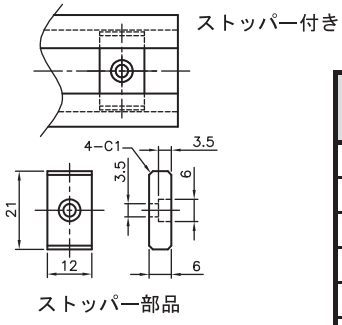

■ASGC16

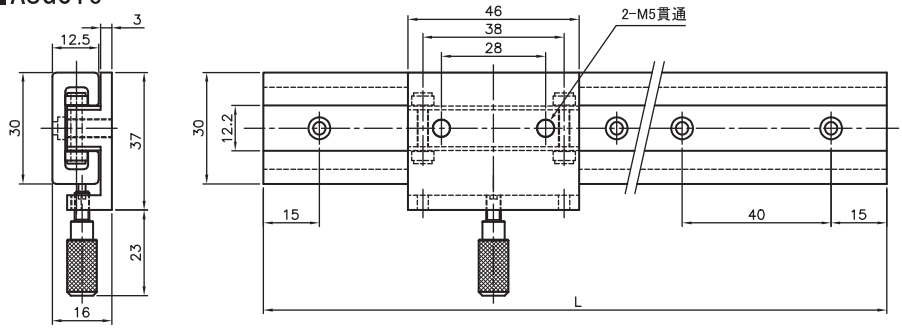

■ASGB16

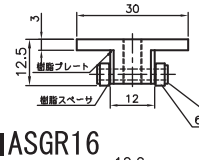

■ASGCB16

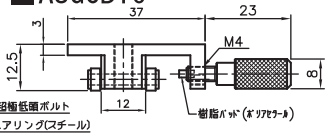

■ASGR16

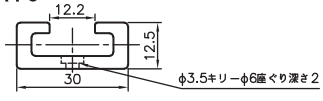

レール寸法	取付穴数
70	2
110	3
150	4
190	5
230	6
270	7
310	8
350	9
390	10
430	11
470	12
510	13
550	14
590	15
630	16
670	17
710	18
750	19
790	20
830	21
870	22
910	23
950	24
990	25
1030	26

■精度基準

高さH寸法公差
±0.2
高さHのペア相互差
±0.2

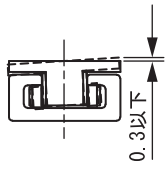

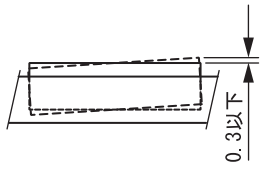

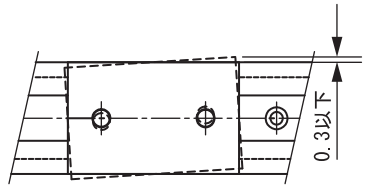

※モーメント荷重を受ける場所での使用は、おすすめしません。
※レールの取り付けは、低頭六角穴付ボルト（M3)をご利用ください。

型式（例）
ASG-16-350（セット品）
ASGB-16（ブロック単品）
ASGR-16-350（レール単品）

Type								
ブロック（クランプ機能なし）					ブロック（クランプタイプ）			レールのみ
セット品				ブロックのみ	セット品		ブロックのみ	
ストッパー無し		ストッパー付き			ストッパー無し	ストッパー付き		
ブロック1個	ブロック2個	ブロック1個	ブロック2個		ブロック1個	ブロック1個		
ASG	ASG2	ASGST	ASG2ST	ASGB	ASGC	ASGCST	ASGCB	ASGR

※ストッパーは2個一組です

クランパー保持力（参考値：締付トルク0.2N・m）

Type	保持力(kg)
ASGCB16	1.8

締付トルク0.2N・mを超えた場合、先端部（POM）が破損する可能性があります。

スライドガイド（ステンレスタイプ）

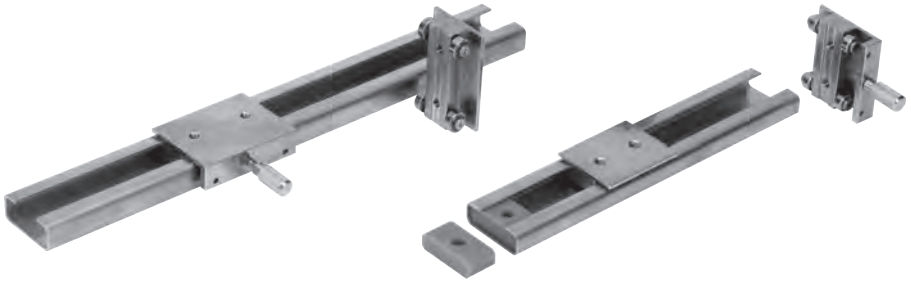

部品名	材質
ブロック	SUS304
レール	
クランパーねじ	
ストッパー	MCナイロン

※使用（荷重）方向：水平（天吊り可）

No.	耐荷重N(kgf)
13	380(39)
16	460(47)

■SSG

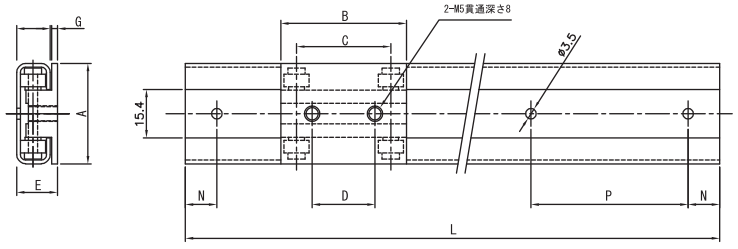

ストッパー付き

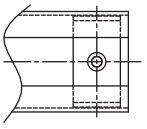

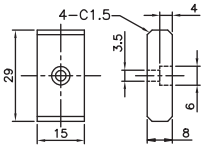

ストッパー部品

■SSGC

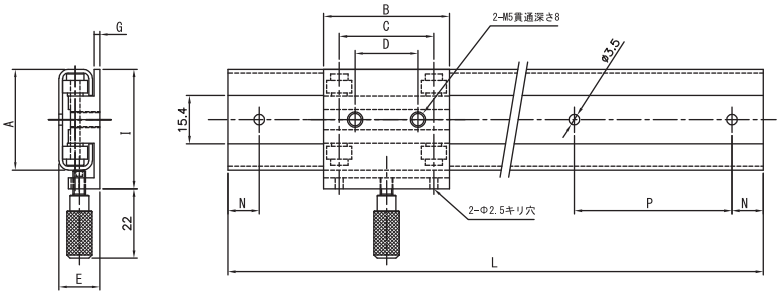

■SSGB

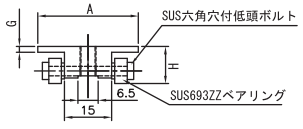

■SSGCB13

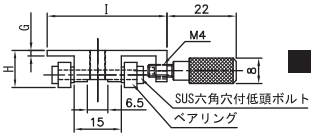

■SSGR

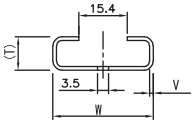

13		16	
レール寸法	取付穴数	レール寸法	取付穴数
70	2	70	2
120	3	110	3
170	4	150	4
220	5	190	5
270	6	230	6
320	7	270	7
370	8	310	8
420	9	350	9
470	10	390	10
520	11	430	11
570	12	470	12
620	13	510	13
670	14	550	14
720	15	590	15
770	16	630	16
		670	17
		710	18
		750	19
		790	20
		830	21
		870	22
		910	23
		950	24
		990	25
		1030	26

No.	スライダー								レール部					
	A	B	C	D	E	G	H	I	W	P	N	(T)	V	ベアリング
13	32	40	30	20	13	1.8	11.8	38	32	50	10	10.7	1.2	SUS693ZZ
16	33	50	38	28	16	2.2	14.55	39	33	40	15	13.3	1.5	SUS623ZZ

■精度基準

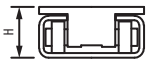

高さH寸法公差
±0.2
高さHのペア相互差
±0.2

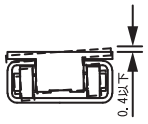

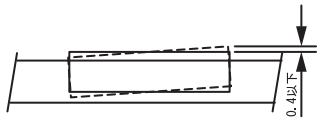

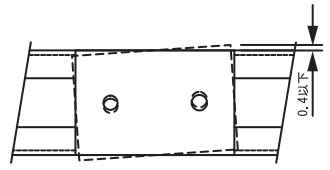

※モーメント荷重を受ける場所での使用は、おすすめしません。
※レールの取り付けは、低頭六角穴付ボルト（M3）をご利用ください。

型式（例）
SSG-13-320（セット品）
SSGB-13（ブロック単品）
SSGR-13-470（レール単品）

Type								
ブロック（クランプ機能なし）					ブロック（クランプタイプ）			レールのみ
セット品				ブロックのみ	セット品		ブロックのみ	
ストッパー無し		ストッパー付き			ストッパー無し	ストッパー付き		
ブロック1個	ブロック2個	ブロック1個	ブロック2個		ブロック1個	ブロック1個		
SSG	SSG2	SSGST	SSG2ST	SSGB	SSGC	SSGCST	SSGCB	SSGR

※ストッパーは2個一組です

クランパー保持力（参考値：締付トルク0.3N・m）

Type	保持力(kg)
SSGCB13	3.9
SSGCB16	5.2

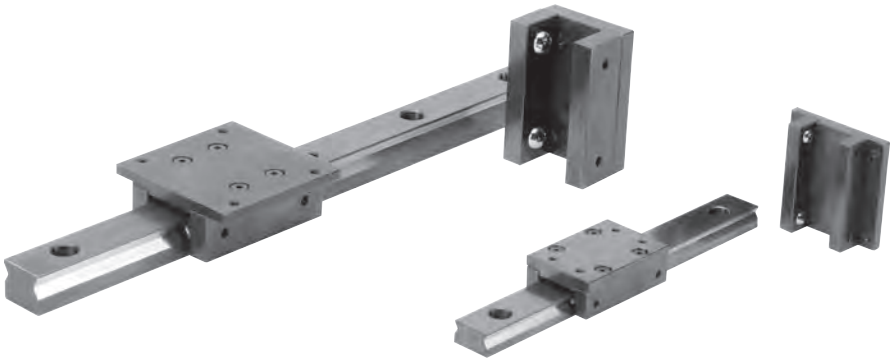

部品名	材質	表面処理
ブロック	S45C	四三酸化鉄被膜
レール		四三酸化鉄被膜※
ボール	SUS440C	—
組立ボルト	SCM435	四三酸化鉄被膜

※しゅう動部は除く

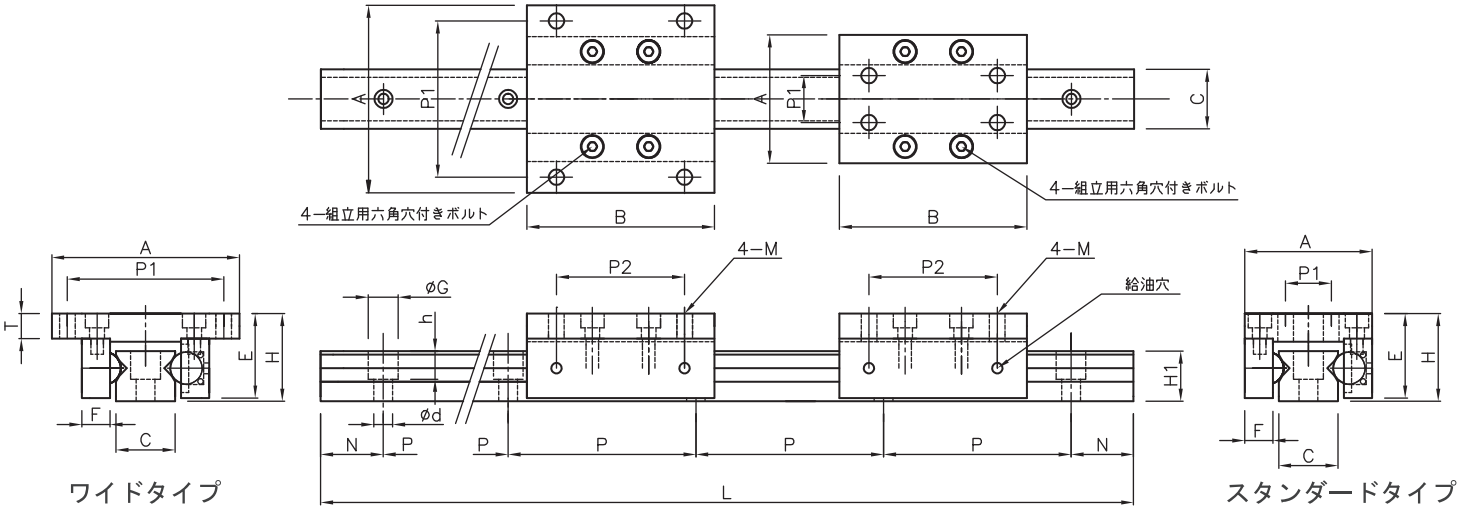

Catalog No.		ブロック部寸法										レール部寸法					耐荷重N(kgf)
Type	H	A スタンダード	A ワイド	B	T	E	F	P1 スタンダード	P1 ワイド	P2	M	H1	C	d×G×h	N	P	ブロック1個当り
BSG BSG2 BSGW BSGW2 BSGB BSGWB BSGR	16	30	44	44	4	15	6	13	37	34	3	9	16	4.5×8×5.5	15	40	68(7)
	20				8	19											
	24	41	60	60	4	23	9	15	50	41	4	16	19	6×9.5×9	20	60	147(15)
	28				8	27					5						

レール寸法 R16/20	レール寸法 R24/28	取付穴数
70	100	2
110	160	3
150	220	4
190	280	5
230	340	6
270	400	7
310	460	8
350	520	9
390	580	10
430	640	11
470	−	12
510	−	13
550	−	14
590	−	15
630	−	16
670	−	17
710	−	18
750	−	19
790	−	20

ブロック形状	Type セット品 ブロック1個	セット品 ブロック2個	ブロックのみ	レールのみ
スタンダードタイプ	BSG	BSG2	BSGB	BSGR
ワイドタイプ	BSGW	BSGW2	BSGWB	

型式（例）
BSG-16-190（セット品）
BSGWB-24（ブロック単品）
BSGR-16-390（レール単品）

■精度基準

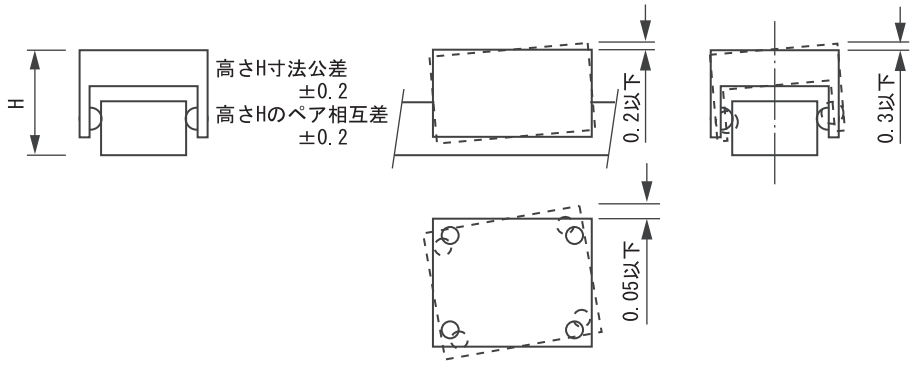

※モーメント荷重を受ける場所での使用は、おすすめしません。

調整用簡易ステージ（送りねじ式）

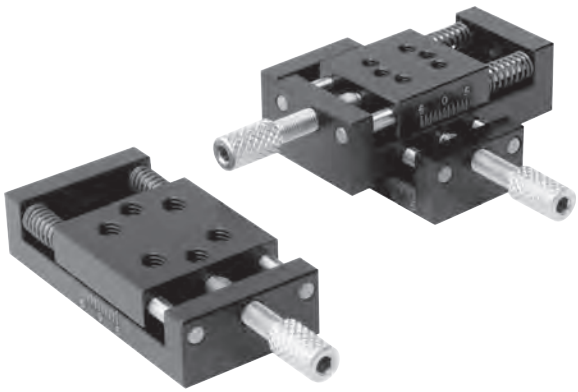

材質	表面処理	付属品
アルミ合金	黒アルマイト	低頭六角穴付ボルト2本

■XKNG20

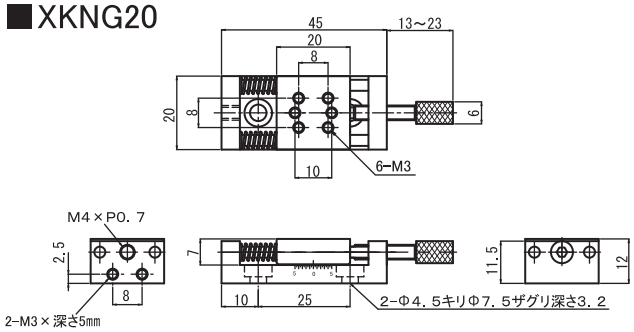

■XKNG25

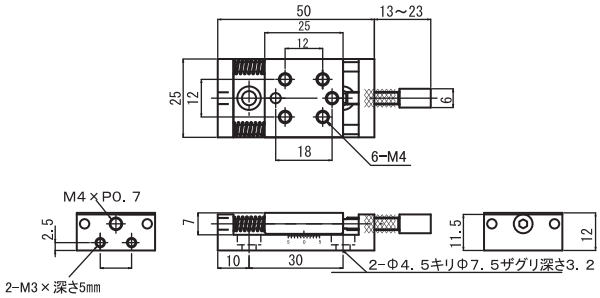

■XYKNG20

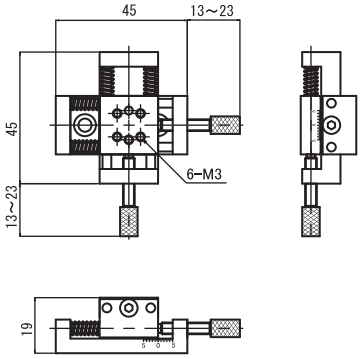

■XYKNG25

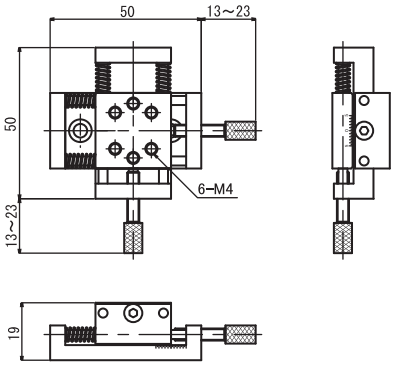

■精度基準

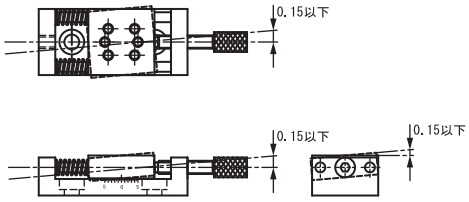

■取付方法

①送りねじを外す
②A側をボルトで固定
③ステージを手でA側に移動
④B側のボルトを固定
⑤送りねじを戻す

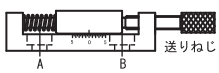

Catalog No. Type	No.	ステージ面 (mm)	移動量 (mm)	耐荷重 (N)	自重 (g)
XKNG	20	20×20	±5	10 (Z軸使用時は2N)	38
	25	25×25			55

Catalog No. Type	No.	ステージ面 (mm)	移動量 (mm)	耐荷重 (N)	自重 (g)
XYKNG	20	20×20	±5	10 (Z軸使用時は2N)	76
	25	25×25			110

{kgf}=N×0.101972

材質	表面処理	付属品
アルミ合金	黒アルマイト	六角穴付ボルト4本

■XKRG60

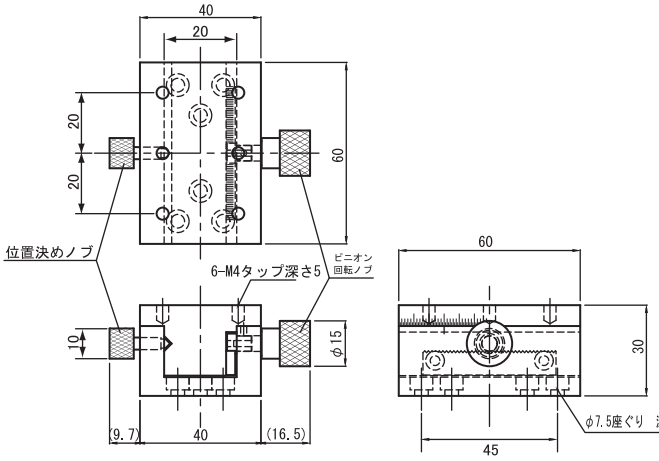

■XKRG90

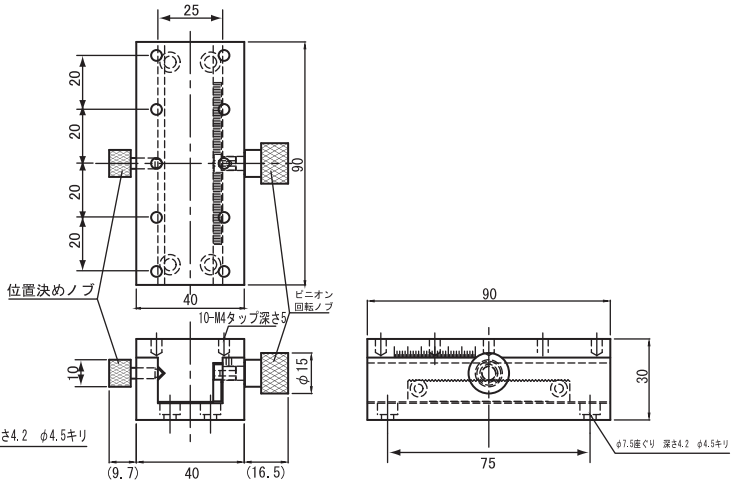

■XYKRG60

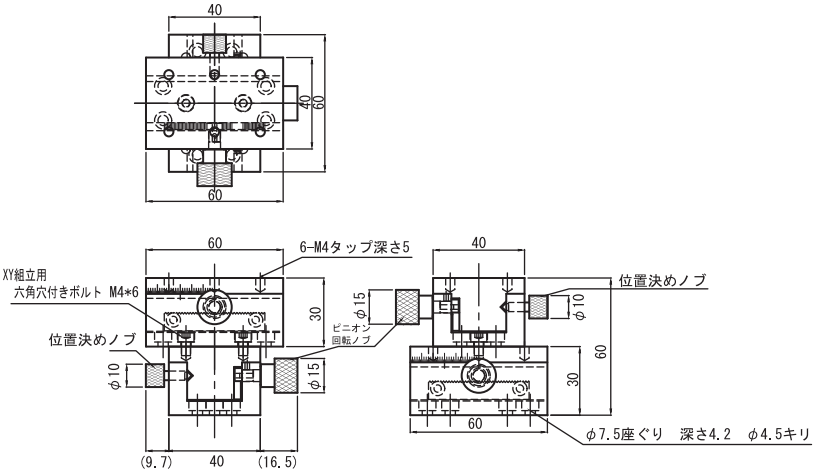

■精度基準

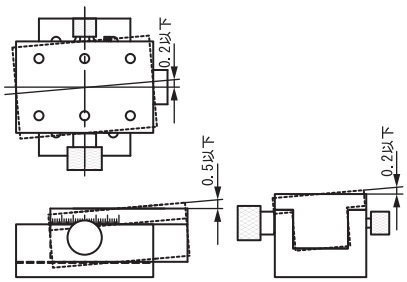

Catalog No.		ステージ面	移動量	耐荷重	自重
Type	No.	(mm)	(mm)	(N(kgf))	(kg)
XKRG	60	40×60	±14	39.2(4.0)	0.21
	90	40×90	±23		0.30

Catalog No.		ステージ面	移動量	耐荷重	自重
Type	No.	(mm)	(mm)	(N(kgf))	(kg)
XYKRG	60	40×60	±14	34.3(3.5)	0.42

{kgf}=N×0.101972

■Ｔ型タイプ

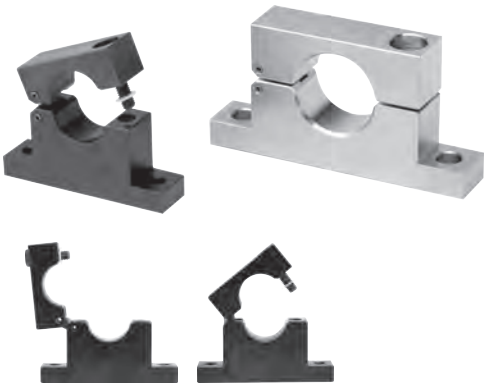

Type	材質	表面処理	付属品	
SHHTB	S45C	四三酸化鉄皮膜	六角穴付きボルト1本	ナイロンワッシャ1コ
SHHTM		無電解ニッケルメッキ	六角穴付きボルト1本(SUS)	
SHHTS	SUS304	---		

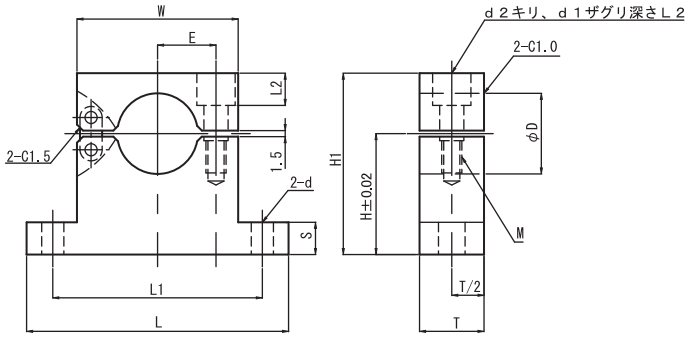

■特長

・ヒンジ部を有する構造により、従来のシャフトホルダと比べて
　作業性の悪い場所等での、シャフトの取付け、取外し作業等が容易になります。
・六角穴付ボルトのねじ部にワッシャを組み込むことにより、
　取外し作業等の際の六角穴付ボルトの脱落が軽減されます。

Catalog No. Type	D	H 選択	L	H1	T	S	W	L1	d	E	M	d2	d1	L2
（T型タイプ） SHHTB SHHTM SHHTS	10	20	50	H+ 9	10	6	30	40	4.5	10	M4	5	8	4
	12	20 30		H+10										5
	16	25 30	60	H+12	12		40	50		14	M5	7	9.5	6
	20	25 30	65	H+15	16	8		52	5.5	14.5				8
	25	30 50	75	H+18			50	62	6.6	18	M6	8	13	
	30	30 60	100	H+21	19	10	65	80	9	24				11

■Ｌ型タイプ

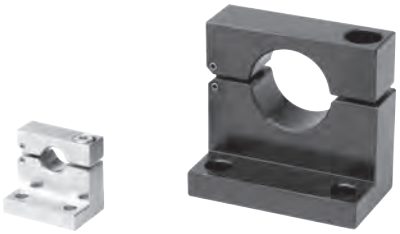

Type	材質	表面処理	付属品	
SHKHB	S45C	四三酸化鉄皮膜	六角穴付きボルト1本	ナイロンワッシャ1コ
SHKHM		無電解ニッケルメッキ	六角穴付きボルト1本(SUS)	
SHKHS	SUS304	---		

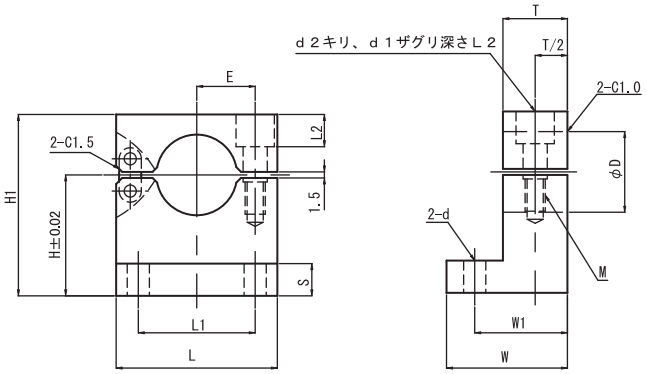

Catalog No. Type	D	H 選択	L	H1	T	S	W	W1	L1	d	E	M	d2	d1	L2
（L型タイプ） SHKHB SHKHM SHKHS	10	20	30	H+ 9	10	6	20	15	20	4.5	10	M4	5	8	4
	12	20		H+10											5
	16	25	40	H+12	12		24	18	28		14	M5	7	9.5	6
	20	25 30		H+15	16	8	29	22.5	30	5.5	14.5				8
	25	40	50	H+18				23	36	6.6	18	M6	8	13	
	30	40	65	H+21	19	10	37	28	48	9	24				11

■ボトムマウントタイプ

Type	材質	表面処理	付属品	
SHSHB	S45C	四三酸化鉄皮膜	六角穴付きボルト1本	ナイロンワッシャ1コ
SHSHM		無電解ニッケルメッキ	六角穴付きボルト1本(SUS)	
SHSHS	SUS304	---		

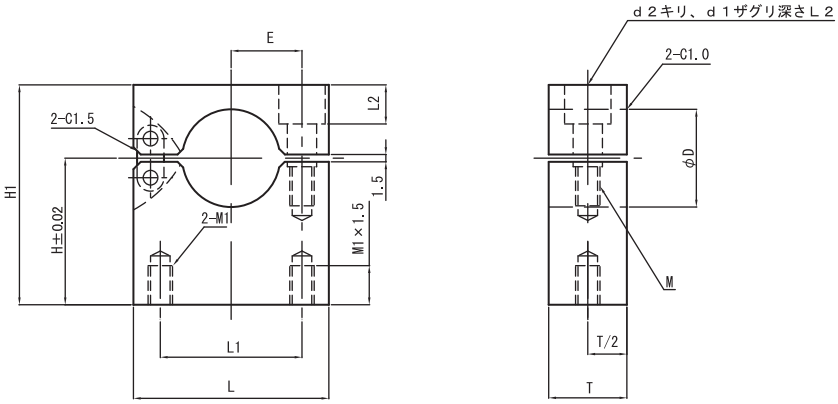

Catalog No. Type	D	H 選択	L	H1	T	L1	E	M	M1	d2	d1	L2
（ボトムマウントタイプ） SHSHB SHSHM SHSHS	10	20	30	H+ 9	10	20	10	M4	M4	5	8	4
	12	20		H+10								5
	16	25	40	H+12	12	24	14	M5		7	9.5	6
	20	25 30		H+15	16		14.5		M6			8
	25	40	50	H+18		35	18	M6		8	13	
	30	40	65	H+21	19	45	24		M8			11

■側面取付穴タイプ

Type	材質	表面処理	付属品	
SHYHB	S45C	四三酸化鉄皮膜	六角穴付きボルト1本	ナイロンワッシャ1コ
SHYHM		無電解ニッケルメッキ	六角穴付きボルト1本(SUS)	
SHYHS	SUS304	---		

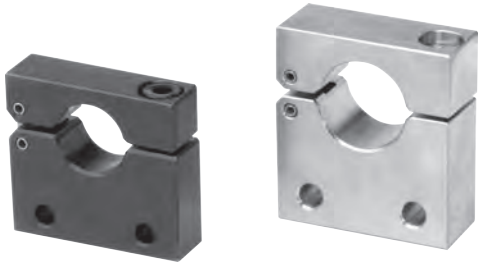

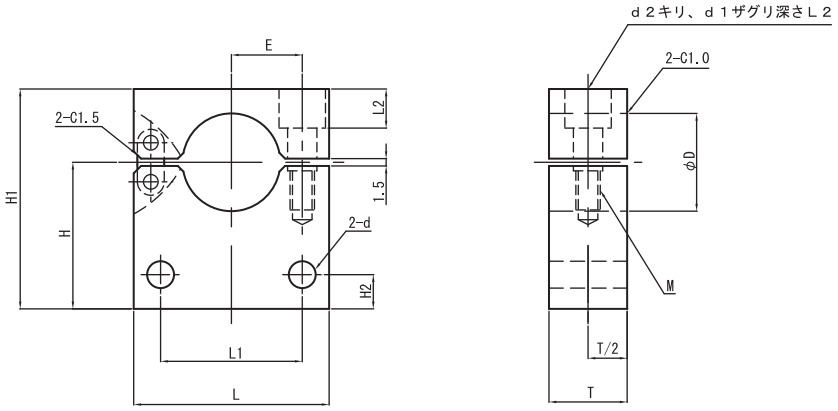

Catalog No. Type	D	H 選択	L	H1	T	L1	H2	d	E	M	d2	d1	L2
（側面取付穴タイプ） SHYHB SHYHM SHYHS	10	20	30	H+ 9	10	20	5	4.5	10	M4	5	8	4
	12	20		H+10									5
	16	25	40	H+12	12	24			14	M5	7	9.5	6
	20	25 30		H+15	16		7	5.5	14.5				8
	25	40	50	H+18		35		6.6	18	M6	8	13	
	30	40	65	H+21	19	45	10	9	24				11

■スタンダードタイプ

Type	材質	表面処理	付属品
SHSC	S45C	四三酸化鉄皮膜	六角穴付き止めねじ1本
SHBM		無電解ニッケルメッキ	六角穴付き止めねじ1本 (SUS304)
SHSB	SUS304	---	

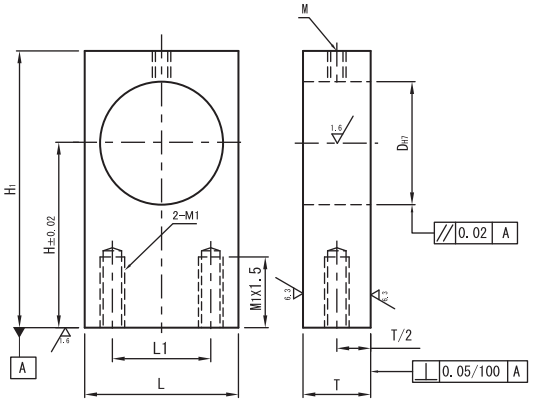

Catalog No. Type	D	H 選択	L	H1	T	L1	締付ネジ M	M1
(スタンダードタイプ) SHSC SHBM SHSB	8	15 20 25 30	16	H+ 9	12	10	4	4
	10	20 25 30		H+10				
	12	20 25 30	22	H+11		14		
	13	20 25 30		H+12				
	15	25 30 40	25	H+15		16		
	16	25 30 40						
	18	25 30 40 50	32	H+18	16	18	6	6
	20	25 30 40 50						
	25	30 40 50	38	H+20		24		
	30	30 40 50 60	50	H+23	22	32		8
	35	40 50 60		H+25				
	40	40 50 60		H+30				

■スリットタイプ

Type	材質	表面処理	付属品
SHSBB	S45C	四三酸化鉄皮膜	六角穴付きボルト1本
SHSBM		無電解ニッケルメッキ	六角穴付きボルト1本 (SUS304)
SHSBS	SUS304	---	

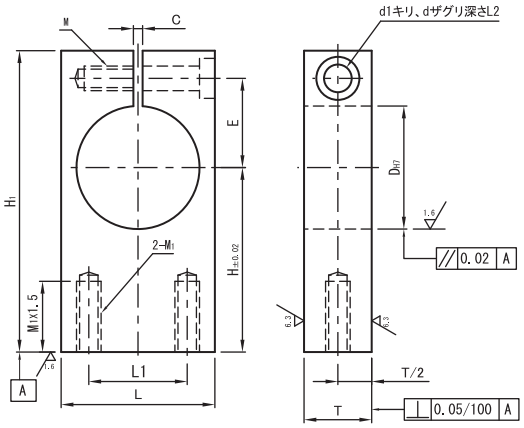

Catalog No. Type	D	H 選択	L	H1	T	L1	E	締付ネジ M	M1	d	d1	L2	C
(スリットタイプ) SHSBB SHSBM SHSBS	8	15 20 25 30	16	H+16	12	10	11	M4深 8	4	4.5	8	4.5	2
	10	20 25 30											
	12	20 25 30	22	H+18		14	13						
	13	20 25 30											
	15	25 30 40	25	H+20		16	15						
	16	25 30 40											
	18	25 30 40 50	32	H+26	16	18	18	M6深12	6	6.6	11	6.5	
	20	25 30 40 50											
	25	30 40 50	38	H+28		24	21						
	30	30 40 50 60	50	H+33	22	32	24	M8深16	8	9	14	9	3
	35	40 50 60		H+36			27						
	40	40 50 60		H+38			29						

タイプ	丸フランジ	角フランジ	二面フランジ	材質	表面処理
スタンダード	STHRBN	STHSBN	STHCBN	SS400	四三酸化鉄皮膜
	STHRN	STHSN	STHCN		無電解ニッケルメッキ
	SSTHRN	SSTHSN	SSTHCN	SUS304	−
ガイドロング	STHRBNL	STHSBNL	STHCBNL	SS400	四三酸化鉄皮膜
	STHRNL	STHSNL	STHCNL		無電解ニッケルメッキ
	SSTHRNL	SSTHSNL	SSTHCNL	SUS304	−

■スタンダードタイプ

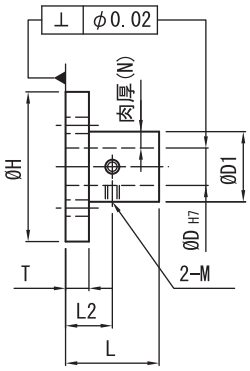

丸フランジタイプ

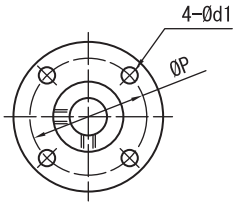

角フランジタイプ

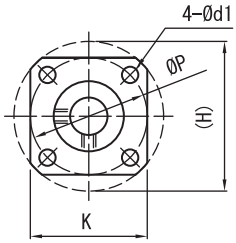

二面フランジタイプ

D8・10

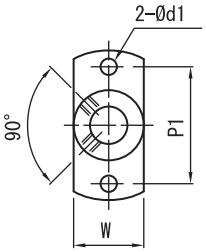

D12～50

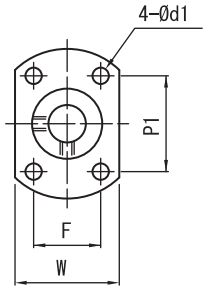

■ガイドロングタイプ

D12

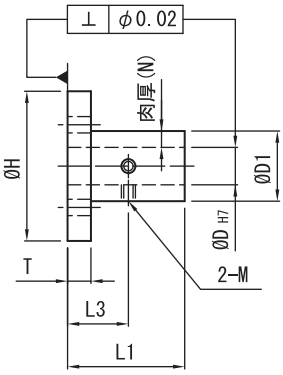

D16～50

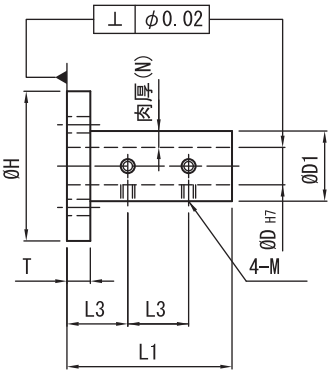

丸フランジタイプ

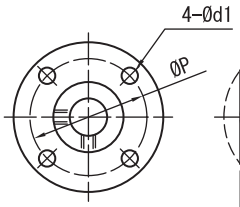

角フランジタイプ

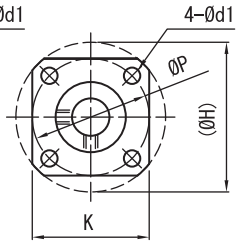

二面フランジタイプ

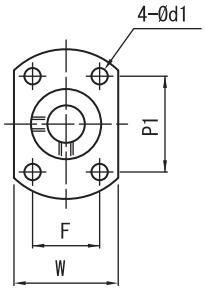

Catalog No. / Type	DH7		ホールド部肉厚(N)	L	L1	D1	H	T	L2	L3	M (並目)	P	K	W	P1	F	d1
スタンダードタイプ	8	+0.015 0	3.5	16	−	15	32	5	10	−	M3	25	25	15	25	−	3.5
	8M										M4						4.5
丸フランジ 角フランジ 二面フランジ	10		5	20		20	38		12		M3	30	30	20	30		
STHRBN STHSBN STHCBN	12 ※	+0.018 0		24	30	22	40	6	15	15	M4	32	32	25	28	16	
STHRN STHSN STHCN	13		5.5	26	−	24	42		16	−		34	34	27		18	
SSTHRN SSTHSN SSTHCN	15			30		26	48		18			38	38	29	32		5.5
ガイドロングタイプ	16 ※		6	32	48	28	50		19	16		40	39	32	33	22	
丸フランジ 角フランジ 二面フランジ	20 ※	+0.021 0	7.5			35	63	8	20		M5	50	48	40	42	25	6.6
STHRBNL STHSBNL STHCBNL	25 ※			38	57	40	68		23	19		55	53	45	45	30	
STHRNL STHSNL STHCNL	30 ※					45	73	10	24		M6	60	58	50	48	35	
SSTHRNL SSTHSNL SSTHCNL	35 ※	+0.025 0	10	50	75	55	89		30	25		72	70	61	58	42	9
	40 ※		15			70	104	12			M8	87	80	76	68	54	
	50 ※					80	114					97	90	86	73	64	

！ガイドロングタイプはD寸 ※印のみの適応となります

シャフトホルダ（スリットタイプ）

タイプ	丸フランジ	角フランジ	二面フランジ	材質	表面処理	付属品
スタンダード	STHWRB	STHWSB	STHWCB	S45C	四三酸化鉄皮膜	六角穴付ボルト1本
	STHWR	STHWS	STHWC		無電解ニッケルメッキ	六角穴付ボルト1本（SUS）
	SSTHWR	SSTHWS	SSTHWC	SUS304	–	
ガイドロング	STHWRBL	STHWSBL	STHWCBL	S45C	四三酸化鉄皮膜	六角穴付ボルト2本
	STHWRL	STHWSL	STHWCL		無電解ニッケルメッキ	六角穴付ボルト2本（SUS）
	SSTHWRL	SSTHWSL	SSTHWCL	SUS304	–	

■スタンダードタイプ

丸フランジタイプ　角フランジタイプ　二面フランジタイプ

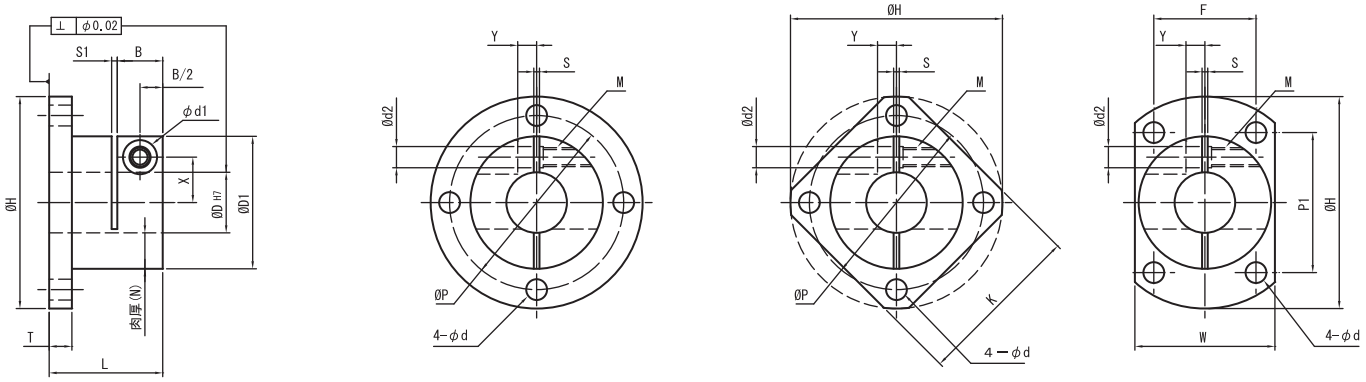

■ガイドロングタイプ

丸フランジタイプ　角フランジタイプ　二面フランジタイプ

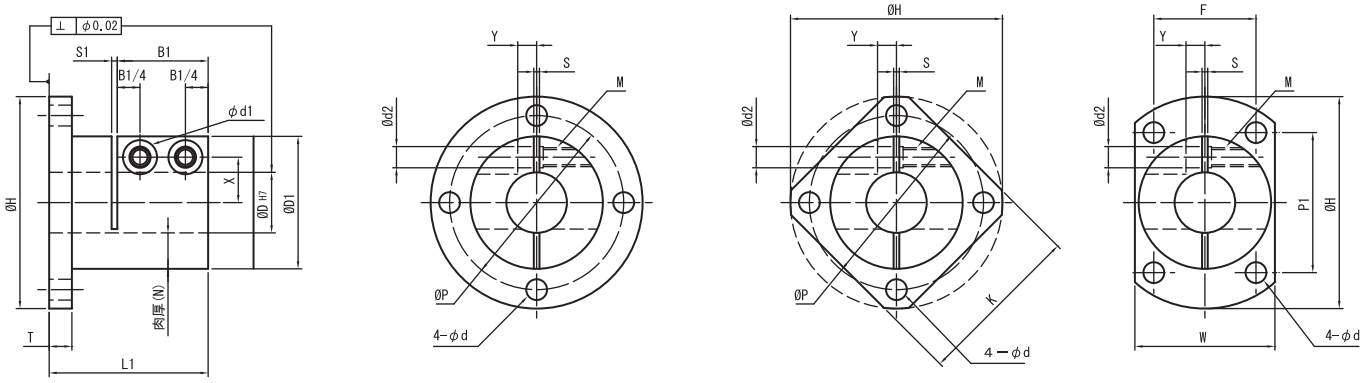

Catalog No. / Type	DH7		ホールド部肉厚(N)	L	L1	D1	H	T	B	B1	P	K	W	P1	F	d	S	S1	X	Y	d1	d2	付属ボルト M×長さ
スタンダードタイプ	8	+0.015 0	8.5	18	–	25	39	5	10	–	32	30	27	25	20	4	1.5	1.5	7.5	3.5	7.5	4.6	M4×10
丸フランジ　角フランジ　二面フランジ	8M																						
STHWRB　STHWSB　STHWCB	10		10	20		30	49				40	38	32	33	23	5			10	3	9	5.6	M5×10
STHWR　STHWS　STHWC	12 ※	+0.018 0		22	33	32	52	6		20	42	40	34	35	25				11	4			M5×12
SSTHWR　SSTHWS　SSTHWC	13		9.5	24	–				12	–													
	15		10	27		35	56				46	44	37	37	27	6			12	5			
	16 ※		9.5	30	45					24													
ガイドロングタイプ	20 ※	+0.021 0	10	32	48	40	64	8			52	50	42	43	30	7		2	14	6			M5×16
丸フランジ　角フランジ　二面フランジ	25 ※			38	57	45	69				57	54	47	46	34				17				
STHWRBL　STHWSBL　STHWCBL	30 ※		12.5	40	60	55	79	10	15	30	67	60	57	50	45				20	10	12	6.6	M6×20
STHWRL　STHWSL　STHWCL	35 ※	+0.025 0		48	72	60	94				77	71	66	58	50	9			23	12			
SSTHWRL　SSTHWSL　SSTHWCL	40 ※		15	55	82.5	70	104	12	18	36	87	81	76	67	55				26	13	14	9	M8×26
	50 ※		17.5	65	97.5	85	119		22	44	102	94	91	82	60				32	16	18	11	M10×32

！ガイドロングタイプはD寸 ※印のみの適応となります

■ ノック穴付タイプ

タイプ	丸フランジ	二面フランジ	材質	表面処理
ノック穴付タイプ	STHRBNK	STHCBNK	SS400	四三酸化鉄皮膜
	STHRNK	STHCNK		無電解ニッケルメッキ

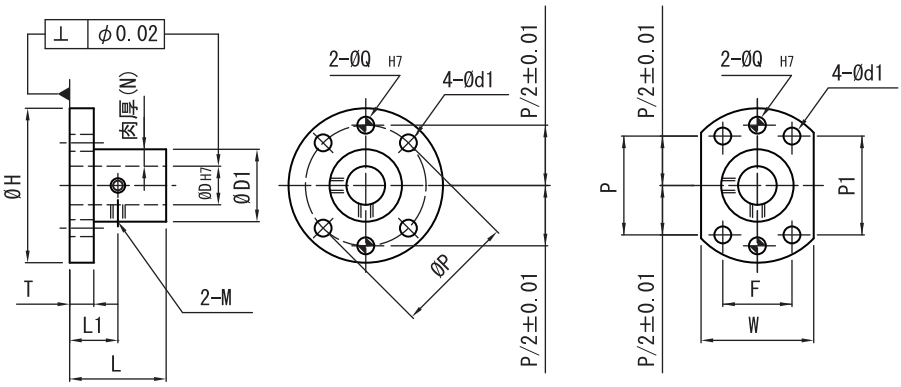

Catalog No. Type	DH7		ホールド部肉厚(N)	L	D1	H	T	L1	M	P	W	P1	F	d1	Q
丸フランジ STHRBNK / 二面フランジ STHCBNK, STHRNK STHCNK	12	+0.018 0	5	24	22	40	6	15	M4	32	25	28	16	4.5	4
	16		6	32	28	50		19		40	32	33	22	5.5	5
	20	+0.021 0	7.5		35	63	8	20	M5	50	40	42	25	6.6	
	25			38	40	68		23		55	45	45	30		6
	30				45	73	10	24	M6	60	50	48	35		

■ スリットインロータイプ／スリットノック穴付タイプ

タイプ	丸フランジ	二面フランジ	材質	表面処理	付属品
スリットインロータイプ	STHWIRB	STHWICB	S45C	四三酸化鉄皮膜	六角穴付ボルト1本
	STHWIR	STHWIC		無電解ニッケルメッキ	六角穴付ボルト1本 (SUS)
	SSTHWIR	SSTHWIC	SUS304	–	
スリットノック穴付タイプ	STHWRBK	STHWCBK	S45C	四三酸化鉄皮膜	六角穴付ボルト1本
	STHWRK	STHWCK		無電解ニッケルメッキ	六角穴付ボルト1本 (SUS)
	SSTHWRK	SSTHWCK	SUS304	–	

■スリットインロータイプ

丸フランジタイプ　　二面フランジタイプ

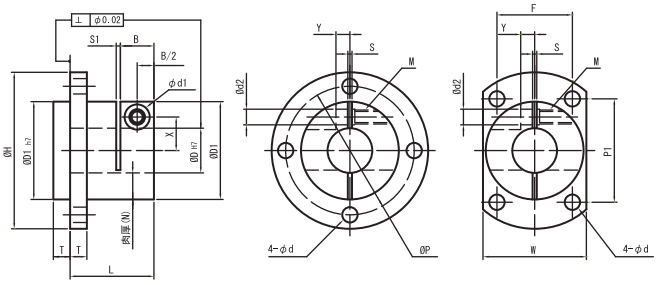

■スリットノック穴付タイプ

丸フランジタイプ　　二面フランジタイプ

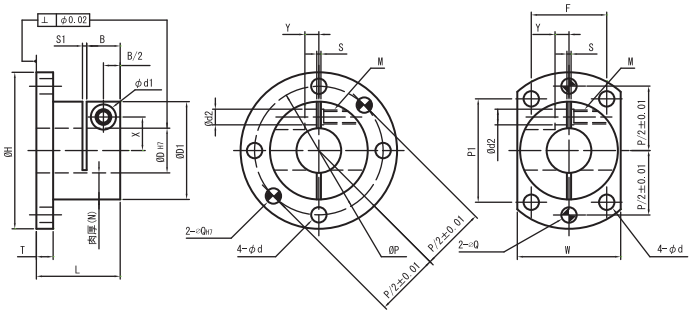

Catalog No. Type		DH7		ホールド部肉厚(N)	L	L1	D1	H	T	B	P	W	P1	F	d	S	S1	X	Y	d1	d2	Q	付属ボルト M×長さ
スリットインロータイプ	丸フランジ STHWIRB / 二面フランジ STHWICB	8	+0.015 0	8.5	–	23	25	39	5	10	32	27	25	20	4	1.5	2	7.5	3.5	7.5	4.6	–	M4×10
		8M																					
	STHWIR STHWIC	10		10	20	25	30	49			40	32	33	23	5			10	3	9	5.6		M5×10
	SSTHWIR SSTHWIC	12 ※	+0.018 0		22	28	32	52	6		42	34	35	25				11	4			4	M5×12
		15			–	33	35	56		12	46	37	37	27	6			12	5			–	
		16 ※		9.5	30	36																5	
スリットノック穴付タイプ	丸フランジ STHWRBK / 二面フランジ STHWCBK	20 ※	+0.021 0	10	32	40	40	64	8		52	42	43	30	7		2	14	6				M5×16
		25 ※			38	46	45	69		15	57	47	46	34				17				6	
	STHWRK STHWCK	30 ※		12.5	40	50	55	79	10		67	57	50	45				20	10	12	6.6		M6×20
	SSTHWRK SSTHWCK	40 ※	+0.025 0	15	–	67	70	104	12	18	87	76	67	55	9			26	13	14	9	–	M8×26

！ガイドロングタイプはD寸 ※印のみの適応となります

セットカラー（ヒンジタイプ）

Type	本体		ヒンジ部	スプリングピン		六角穴付きボルト	ワッシャ
	材質	表面処理	材質	材質	硬度	材質	材質
SCSH	S45C	四三酸化鉄皮膜	SUS304	SUS420J2	42～48HRC	SCM435	ナイロンワッシャ(1コ)
PSCSH		無電解ニッケルメッキ				SUSXM7	
SSCSH	SUS304	—					

■機能図

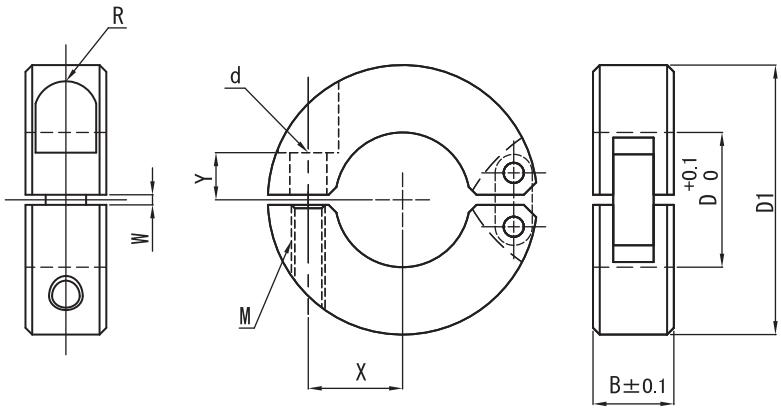

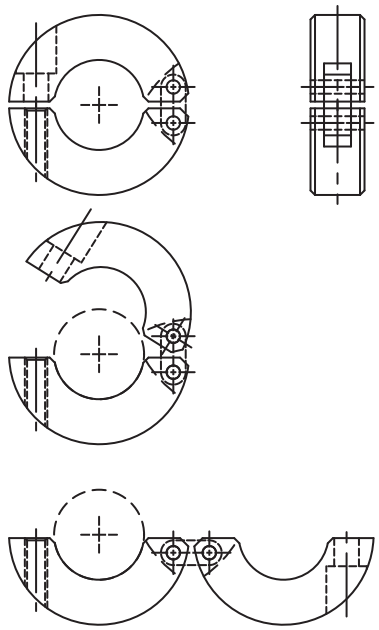

【特徴】
・ヒンジ部を有する構造により従来のセパレートタイプと比べて作業性の悪い場所などでの取付・取外しが容易になります。
・六角穴付ボルトのネジ部にワッシャを組込む事によりセットカラーをシャフトより取り外す際の六角穴付ボルト脱落が軽減されます。

■使用例

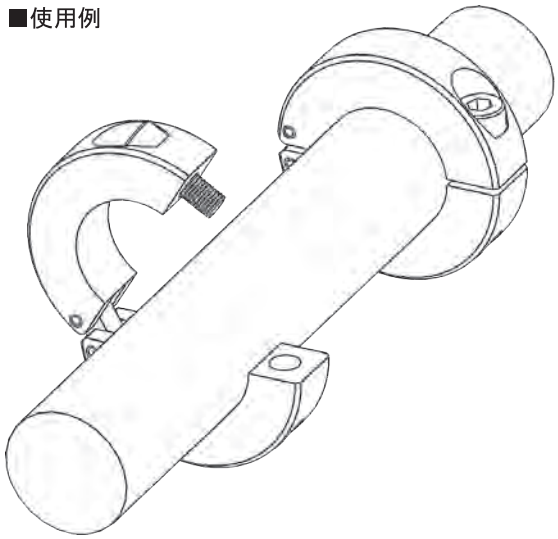

Catalog No. Type	D	B	D1	M（並目）	d	R	W	X	Y
SCSH PSCSH SSCSH	10	10	30	M4	5	3.75	1.5	9	5
	12							10	
	15	12	35	M5	6	4.5		12	6
	16								
	20		40		7			14	7
	25	15	50	M6		6		18	10
	30		55					20	

■スタンダードタイプ

Type	材質	表面処理	付属品
SCS	S45C	四三酸化鉄皮膜	六角穴付ボルト1本
PSCS		無電解ニッケルメッキ	六角穴付ボルト1本（SUS304）
SSCS	SUS304	---	

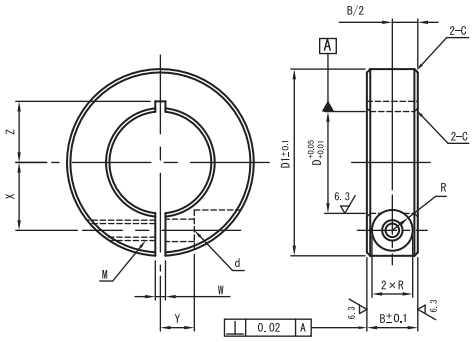

25 (6.3)

D 3～D25:C0.5
D30～D50:C1

Catalog No. Type	D	B 選択	D1	M（並目）	d	R	W	X	Y	Z
SCS PSCS SSCS	3	8	16	M3	3.4	3	1	4.5	2.2	3～5
	4	8	18					5	3	3.5～6
	5	8	20					5.5	4	5～6.5
		10	22	M4	4.5	3.75		6.5		6～7
	6	8	20	M3	3.4	3		6		6～6.5
		10		M4	4.5	3.75				
	8	8	25	M3	3.4	3	1.5	8	5	7～9
		10		M4	4.5	3.75				
		12	30	M5	5.5	4.5		9		7～10
		15		M6	6.6	6				
	10	8		M3	3.4	3				8～10
		10		M4	4.5	3.75				
		12		M5	5.5	4.5		10		
		15	35	M6	6.6	6			6	8～12
	12	8	30	M3	3.4	3			5	9～10
		10		M4	4.5	3.75				
		12		M5	5.5	4.5				
		15	35	M6	6.6	6		11	6	9～12
	13	10	30	M4	4.5	3.75		10	5	10
		12	34	M5	5.5	4.5		11		10～12
		15	35	M6	6.6	6			6	
	15	10	34	M4	4.5	3.75		11.5		10～11
		12	35	M5	5.5	4.5		12		11～13
		15	40	M6	6.6	6		13	8	
	16	10	35	M5	5.5	4.5		12	6	11～12
		12								
		15	40	M6	6.6	6		13	8	11～13
	18・20	10		M5	5.5	4.5		14	7	13
		12								
		15	45	M6	6.6	6		15	8	13～15
		20*1						16		
	25	12		M5	5.5	4.5		17	7	16
		15	50	M6	6.6	6		18	10	16～18
		20	55					20		16～20
	30	15								18～20
		20	60	M8	9	7		23		18～21
	35	15		M6	6.6	6	2		12	21
	40	18	70	M8	9	7		26	13	23
	50	22	85	M10	11	9	3	32	16	28
	60*2	22	95					37	18	-
	80*2	32	130	M16	18	13	5	50	22	-
	100*2	36	150					60	26	-

※1 B寸法20はSCSのみとなります(D18の場合は選択不可)　*2 D寸法60・80・100はSCSのみとなります。Z部のスリット加工はありません。

セットカラー（スリットタイプ）

■2ホール
キリ・ザグリタイプ
■3ホール
キリ・ザグリタイプ

Type		材質	表面処理	付属品
2ホール	3ホール			
SCSG	SCSGT	S45C	四三酸化鉄皮膜	六角穴付ボルト1本
PSCSG	PSCSGT		無電解ニッケルメッキ	六角穴付ボルト1本（SUS304）
SSCSG	SSCSGT	SUS304	---	

25 (6.3)

※D6～D25:C0.5
D30～D50:C1

2ホールタイプ

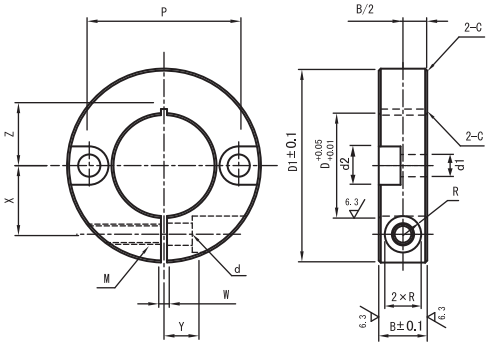

3ホールタイプ

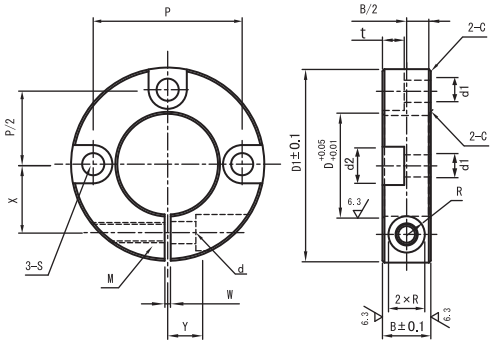

Catalog No. Type	D	B 選択	D1	M（並目）	d	R	W	X	Y	Z	P	d1	d2	t
（2ホールタイプ）SCSG PSCSG SSCSG （3ホールタイプ）SCSGT PSCSGT SSCSGT 3ホールタイプは*印のついたサイズのみ	6	*8	24	M3	3.4	3	1	8	4	6～8	15	3.5	6.5	3.3
		*10		M4	4.5	3.75								
	8	*8	25	M3	3.4	3	1.5		5	7～9	17			
		*10	28	M4	4.5	3.75		9		8～9	18	4.5	8	4.4
	10		33					10		10～11	22	5.5	9.5	5.4
		12		M5	5.5	4.5		11						
		15	36	M6	6.6	6		13	6	11～12	23	6.6	11	6.5
	12	*10	35	M4	4.5	3.75		11	5	10～12	24	5.5	9.5	5.4
		*12		M5	5.5	4.5								
		15	38	M6	6.6	6		13	6	11～13	25	6.6	11	6.5
	13	*10	33	M4	4.5	3.75		11	5	10～11	23	4.5	8	4.4
		12	36	M5	5.5	4.5				11～13	25	5.5	9.5	5.4
		15		M6	6.6	6		12	6					
	15	*12	38	M5	5.5	4.5		13			27			
		15	40	M6	6.6	6			8		28	6.6	11	6.5
	16	*10	36	M5	5.5	4.5		12	6	11～12	26	4.5	8	4.4
		*12	38					13		12～13	28	5.5	9.5	5.4
		15	42	M6	6.6	6			8	13～14	29	6.6	11	6.5
	20	*12		M5	5.5	4.5		15	7		32	5.5	9.5	5.4
		*15	45	M6	6.6	6			8	14～15	33	6.6	11	6.5
		20						16						
	25	*12	48	M5	5.5	4.5		17	7	14～16	37	5.5	9.5	5.4
		15	50	M6	6.6	6		18	10	15～17	38	6.6	11	6.5
	30	*15	55					20		20	43			
	35		60				2	23	12	21	48			
	40	*18	78	M8	9	7		28	13	26	60	9	14	8.6
	50	22	88	M10	11	9	3	32	16	29	71	11	17.5	10.8

■2ホールタイプ

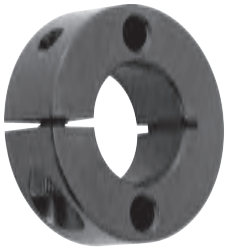

■2タップ（並目）タイプ

Type 2ホール	Type 2タップ	材質	表面処理	付属品
SCSM	SCSW	S45C	四三酸化鉄皮膜	六角穴付ボルト1本
PSCSM	PSCSW		無電解ニッケルメッキ	六角穴付ボルト1本 (SUS304)
SSCSM	SSCSW	SUS304	---	

Catalog No. Type	D	B 選択	D1	M (並目)	d	R	W	X	Y	Z	S	P	M1 (並目)
(2ホールタイプ) SCSM PSCSM SSCSM (2タップタイプ) SCSW PSCSW SSCSW ・2タップタイプは *印の付いたサイズのみ ・D18の規格は 2タップサイズのみ	6	*8	20	M3	3.4	3	1	6	4	6～6.5	3.5	12	M3
		*10		M4	4.5	3.75						13	
	8	*8	25	M3	3.4	3	1.5	8	5	7～9		14	
		*10		M4	4.5	3.75					4.5	18	M4
		*12	30	M5	5.5	4.5		9		7～10	5.5		M5
		15		M6	6.6	6						20	–
	10	*8		M3	3.4	3				8～10			M5
		*10		M4	4.5	3.75							
		*12		M5	5.5	4.5		10					
		15	35	M6	6.6	6			6	8～12	6.6	24	–
	12	*8	30	M3	3.4	3			5	9～10	5.5	22	M5
		*10		M4	4.5	3.75							
		*12		M5	5.5	4.5							
		*15	35	M6	6.6	6		11	6	9～12	6.6	24	M6
	13	*10	30	M4	4.5	3.75		10	5	10	4.5	22	M4
		*12	34	M5	5.5	4.5		11		10～12	5.5	!23	M5
		15	35	M6	6.6	6			6			24	–
	15	*10	34	M4	4.5	3.75		11.5		10～11	4.5	23	M4
		*12	35	M5	5.5	4.5		12		11～13	5.5	26	M5
		*15	40	M6	6.6	6		13	8		6.6	28	M6
	16	*10	35	M5	5.5	4.5		12	6	11～12	4.5	24	M4
		*12									5.5	26	M5
		*15	40	M6	6.6	6		13	8	11～13	6.6	28	M6
	18・20	*10		M5	5.5	4.5		14	7	13	4.5		M4
		*12									5.5	30	M5
		*15	45	M6	6.6	6		15	8	13～15	6.6	34	M6
		20						16					–
		25											
		30											
	25	*12		M5	5.5	4.5		17	7	16	5.5	36	M5
		*15	50	M6	6.6	6		18	10	16～18	6.6	38	M6
		20	55					20		16～20		40	–
		25											
		30											
	30	*15								18～20		44	M6
		20	60	M8	9	7		23		18～21	9	45	–
		25											
		30											
	35	15		M6	6.6	6	2		12	21	6.5	48	
		20											
		25											
		30											
	40	18	70	M8	9	7		26	13	23	9	56	
		30											
	50	22	85	M10	11	9	3	32	16	28	11	68	
		30											

25 (6.3)

※D 6～D25:C0.5
D30～D50:C1

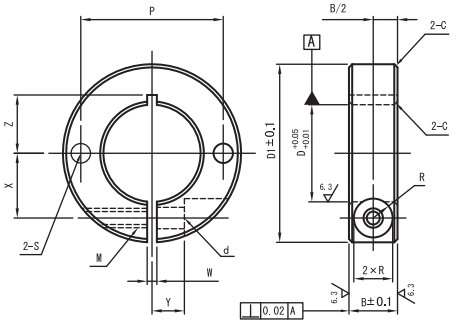

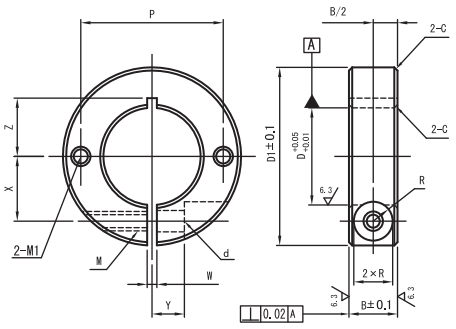

！2タップタイプのD寸13・B寸12のP寸は23に変更させていただきました

セットカラー（スリットタイプ）

■3ホールタイプ
■3タップ（並目）タイプ

Type		材質	表面処理	付属品
3ホール	3タップ			
SCST	SCSTR	S45C	四三酸化鉄皮膜	六角穴付ボルト1本
PSCST	PSCSTR		無電解ニッケルメッキ	六角穴付ボルト1本
SSCST	SSCSTR	SUS304	---	(SUS304)

25 (6.3)

※D 6～D25:C0.5
D30～D50:C1

3ホールタイプ

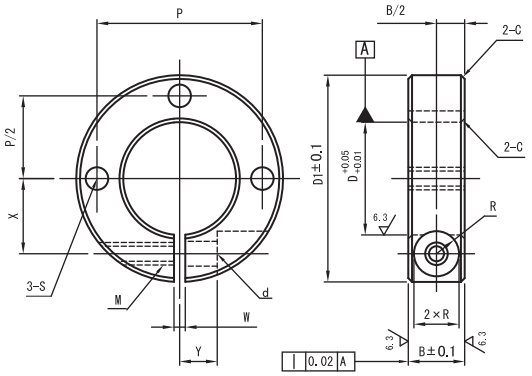

3タップ（並目）タイプ

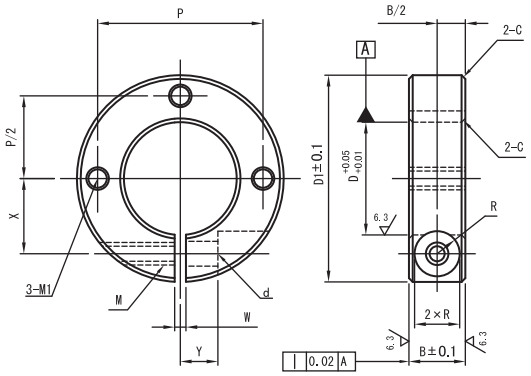

Catalog No. Type	D	B 選択	D1	M（並目）	d	R	W	X	Y	S	P	M1（並目）
（3ホールタイプ）SCST PSCST SSCST （3タップタイプ）SCSTR PSCSTR SSCSTR ・3タップサイズは＊印の付いたサイズのみ	6	＊8	20	M3	3.4	3	1	6	4	3.5	12	M3
		＊10		M4	4.5	3.75					13	
	8	＊8	25	M3	3.4	3	1.5	8	5		14	
		＊10		M4	4.5	3.75				4.5	18	M4
		12	30	M5	5.5	4.5		9		5.5		–
		15		M6	6.6	6					20	M5
	10	＊8		M3	3.4	3						
		＊10		M4	4.5	3.75						
		12		M5	5.5	4.5		10				–
		15	35	M6	6.6	6			6	6.6	24	
	12	8	30	M3	3.4	3			5	5.5	22	M5
		＊10		M4	4.5	3.75						
		＊12		M5	5.5	4.5						
		15	35	M6	6.6	6		11	6	6.6	24	–
	13	＊10	30	M4	4.5	3.75		10	5	4.5	22	M4
		12	34	M5	5.5	4.5		11		5.5	23	–
		15	35	M6	6.6	6			6		24	
	15	＊10	34	M4	4.5	3.75		11.5		4.5	23	M4
		＊12	35	M5	5.5	4.5		12		5.5	26	M5
		＊15	40	M6	6.6	6		13	8	6.6	28	M6
	16	10	35	M5	5.5	4.5		12	6	4.5	24	–
		＊12								5.5	26	M5
		＊15	40	M6	6.6	6		13	8	6.6	28	M6
	20	＊10		M5	5.5	4.5		14	7	4.5		M4
		＊12								5.5	30	M5
		＊15	45	M6	6.6	6		15	8	6.6	34	M6
	25	＊12		M5	5.5	4.5		17	7	5.5	36	M5
		＊15	50	M6	6.6	6		18	10	6.6	38	M6
	30	＊15	55					20			44	
	35	＊15	60				2	23	12		48	
	40	＊18	70	M8	9	7		26	13	9	56	M8
	50	22	85	M10	11	9	3	32	16	11	68	–

■止めねじタイプ

Type		材質	表面処理	付属品
ショートノーズ	ロングノーズ			
SCSBR	SCSBS	S45C	四三酸化鉄皮膜	止めねじ2本
PSCSBR	PSCSBS		無電解ニッケルメッキ	止めねじ2本（SUS304）
SSCSBR	SSCSBS	SUS304	—	

※D3～D25：C0.5
D30～D40：C1

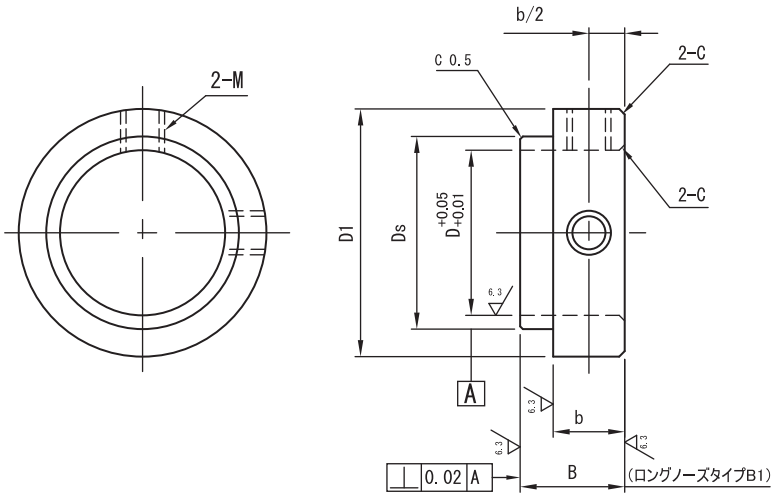

Catalog No. Type	D	Ds	適用ベアリング	B	B1	D1	セットスクリュー M寸	b
	3	5	673ZZ 693ZZ 623ZZ	8	11	10	M 3×3	7
	4	7	694ZZ 624ZZ			12		
	5	8	605ZZ 625ZZ			14	M 4×3	
	6	9	606ZZ 626ZZ			15		
	8	12	608ZZ 628ZZ	10	12.5	16		8.5
	10	13	6800ZZ			18		
		14	6900ZZ 6000ZZ					
（ショートノーズタイプ）		16	6200ZZ			20		
SCSBR	12	15	6801ZZ			22	M 5×4	
PSCSBR		16	6901ZZ 6001ZZ					
SSCSBR		18	6201ZZ					
	15	18	6802ZZ			25		
		19	6002ZZ					
		21	6202ZZ					
	*17	20	6803ZZ	–		27		
		21	6003ZZ 6903ZZ					
		23	6203ZZ					
（ロングノーズタイプ）	20	23	6804ZZ	12	15	32	M 6×5	10
SCSBS		24	6904ZZ					
PSCSBS		27	6004ZZ 6204ZZ					
SSCSBS	25	28	6805ZZ			42		
		29	6905ZZ					
		31	6005ZZ					
		32	6205ZZ					
	30	33	6806ZZ	15.5	19	45	M 8×6	13
		35	6906ZZ					
		38	6006ZZ 6206ZZ					
	*35	38	6807ZZ	–		50		
		41	6907ZZ					
		43	6007ZZ 6207ZZ					
D寸法に*の付いたサイズは ロングノーズタイプのみ	*40	43	6808ZZ		21	60	M10×8	15
		45	6908ZZ					
		48	6008ZZ 6208ZZ					

■スリットタイプ

Type		材質	表面処理	付属品
ショートノーズ	ロングノーズ			
SCSBN	SCSLS	S45C	四三酸化鉄皮膜	止めねじ2本
PSCSCBN	PSCSLS		無電解ニッケルメッキ	止めねじ2本
SSCSBN	SSCSLS	SUS304	---	(SUS304)

※D3～D25：C0.5
D30～D50：C1

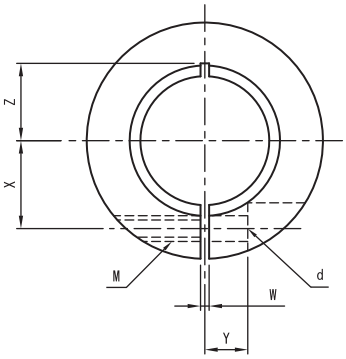

ショートノーズタイプ

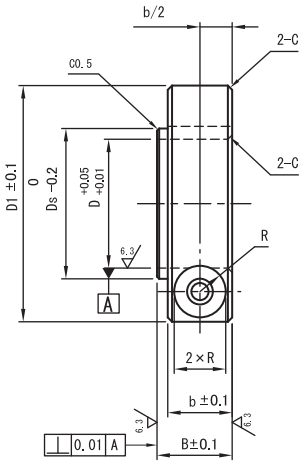

ロングノーズタイプ

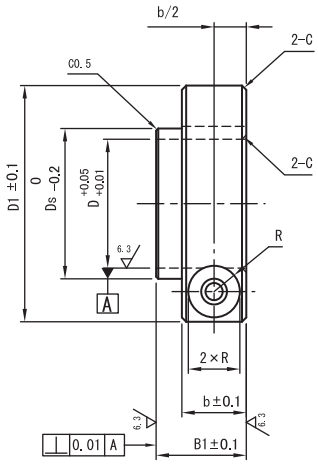

Catalog No. Type	D	Ds	適用ベアリング	B	B1	D1	M (並目)	b	d	R	W	X	Y	Z
	3	5	673ZZ 693ZZ 623ZZ	9	12	16	M3	8	3.4	3	1.0	4.5	2.2	3 (5)
	4	7	694ZZ 624ZZ			18						5	3	3.5 (6)
	5	8	605ZZ 625ZZ			20						5.5	4	5 (6.5)
	6	9	606ZZ 626ZZ									6		6 (6.5)
	8	12	608ZZ 628ZZ	11.5	14	25	M4	10	4.5	3.75	1.5	7	5	7 (9)
(ショートノーズタイプ)	10	13	6800ZZ			30						9		10
SCSBN		14	6900ZZ 6000ZZ											
		16	6200ZZ											
	12	15	6801ZZ									10		10
PSCSBN		16	6901ZZ 6001ZZ											
		18	6201ZZ											
	15	18	6802ZZ			34						11.5	6	12
SSCSBN		19	6002ZZ											
		21	6202ZZ											
	*17	20	6803ZZ	11.5										
		21	6003ZZ 6903ZZ											
(ロングノーズタイプ)		23	6203ZZ											
	20	23	6804ZZ	14	17	40	M5	12	5.5	4.5		14	7	14
SCSLS		24	6904ZZ											
		27	6004ZZ 6204ZZ											
	25	28	6805ZZ			45						17	10	17
PSCSLS		29	6905ZZ											
		31	6005ZZ											
SSCSLS		32	6205ZZ											
	30	33	6806ZZ	17.5	21	55	M6	15	6.6	6	2	20		18
		35	6906ZZ											
		38	6006ZZ 6206ZZ											
	*35	38	6807ZZ	17.5		60						23	12	21
		41	6907ZZ											
		43	6007ZZ 6207ZZ											
D寸法に*の付いたサイズは ロングノーズタイプのみ	*40	43	6808ZZ			70	M8		9	7		26	13	23
		45	6908ZZ											
		48	6008ZZ 6208ZZ											

Type 細目	Type 並目	材質	表面処理	付属品
SCSN	SCSNN	S45C	四三酸化鉄皮膜	六角穴付ボルト1本
PSCSN	PSCSNN		無電解ニッケルメッキ	六角穴付ボルト1本（SUS304）
SSCSN	SSCSNN	SUS304	—	

※m3～m8:C0.5
m10～m10:C1

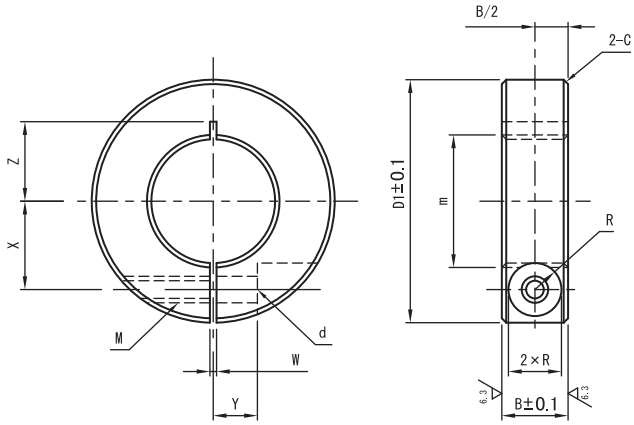

Catalog No. Type	m	B	mxPitch（細目）	D1	M（並目）	d	R	W	X	Y	Z
（細目タイプ） SCSN PSCSN SSCSN	3	8	M 3 × 0.35	16	M3	3.4	3	1.0	4.5	2.2	3 (5)
	4		M 4 × 0.5	18					5	3	3.5(6)
	5		M 5 × 0.5	20					5.5	4	5 (6.5)
	6	10	M 6 × 0.75		M4	4.5	3.75		6		6 (6.5)
	8		M 8 × 0.75	25				1.5	8	5	8 (9)
	8A		M 8 × 1.0								
	10		M 8 × 0.75	30					9		10
	10A		M10 × 1.0								
	10B		M10 × 1.25								
	12		M12 × 1.0						10		9 (10)
	12A		M12 × 1.25								
	14	12	M14 × 1.5	34	M5	5.5	4.5		11.5	6	10 (11)
	16		M16 × 1.0	35					12		11 (12)
	16A		M16 × 1.5						12.5		
	18		M18 × 1.5	40					14		12 (13)
	20		M20 × 1.0							7	13
	20A		M20 × 1.5								
	22	15	M22 × 1.5	45	M6	6.6	6		17		14 (15)
	25		M25 × 1.5								16
	27		M27 × 1.5	55					20	8	17 (20)
	30		M30 × 1.5							10	18 (20)

Catalog No. Type	m	B	mxPitch（並目）	D1	M（並目）	d	R	W	X	Y	Z
（並目タイプ） SCSNN PSCSNN SSCSNN	3	8	M 3 × 0.5	16	M3	3.4	3	1.0	4.5	2.2	3 (5)
	4		M 4 × 0.7	18					5	3	3.5(6)
	5		M 5 × 0.8	20				1.5	5.5	4	5 (6.5)
	6	10	M 6 × 1.0		M4	4.5	3.75		6		6 (6.5)
	8		M 8 × 1.25	25					8	5	8 (9)
	10		M10 × 1.5	30					9		10
	12		M12 × 1.75						10		9 (10)
	16	12	M16 × 2.0	35	M5	5.5	4.5		12.5	6	11 (12)
	20		M20 × 2.5	40					14	7	13
	24	15	M24 × 3.0	45	M6	6.6	6		17		16
	30		M30 × 3.5	55					20	10	18 (20)

SSCSN・SSCSNN（ステンレス）の場合、Z寸法は（　）内の値になります。

セットカラー（セパレートタイプ）

■スタンダードタイプ
■2タップ（並目）タイプ
■2キリ穴タイプ

Type			材質	表面処理	付属品
スタンダード	2タップ	2キリ穴			
SCSP	SCSPT	SCSPK	S45C	四三酸化鉄皮膜	六角穴付ボルト2本
PSCSP	PSCSPT	PSCSPK		無電解ニッケルメッキ	六角穴付ボルト2本（SUS304）
SSCSP	SSCSPT	SSCSPK	SUS304	――	

※D3～D25：C0.5
D30～D50：C1

スタンダードタイプ　　2タップ（並目）タイプ　　2キリ穴タイプ

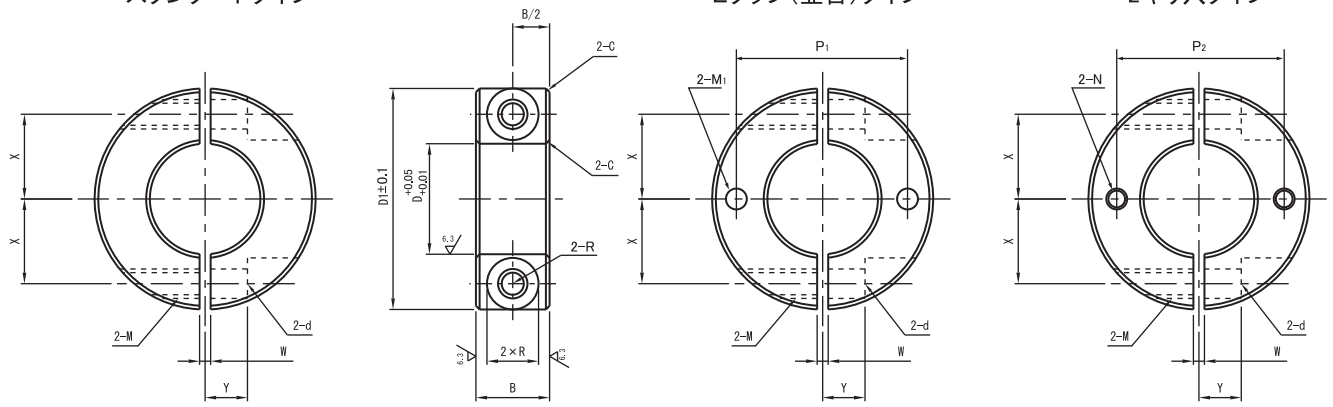

Catalog No. Type	D	B 選択	D1	M（並目）	d	R	W	X	Y	2タップタイプ M1（並目）	2タップタイプ P1	2キリ穴タイプ N 通し穴	2キリ穴タイプ P2
（スタンダードタイプ）SCSP PSCSP SSCSP （2タップタイプ）SCSPT PSCSPT SSCSPT （2キリ穴タイプ）SCSPK PSCSPK SSCSPK	3	8	16	M3	3.4	3	1	4.5	2.2	–	–	–	–
	4	8	18					5	3				
	5	8	20					5.5	4				
		10	22	M4	4.5	3.75		6.5					
	6	8	20	M3	3.4	3		6				3.5	13
		10		M4	4.5	3.75							
	8	8	25	M3	3.4	3	1.5	8	5			4.5	16.5
		10		M4	4.5	3.75							
		12	30	M5	5.5	4.5		9					19
		15		M6	6.6	6							
	10	8		M3	3.4	3				M4	20	5.5	20
		10		M4	4.5	3.75							
		12		M5	5.5	4.5		10					
		15	35	M6	6.6	6			6				22.5
	12	8	30	M3	3.4	3			5		22		21
		10		M4	4.5	3.75							
		12		M5	5.5	4.5							
		15	35	M6	6.6	6		11	6				23.5
	13	10	30	M4	4.5	3.75		10	5		24		21.5
		12	34	M5	5.5	4.5		11					23.5
		15	35	M6	6.6	6			6				24
	15	10	34	M4	4.5	3.75		11.5			25		24.5
		12	35	M5	5.5	4.5		12					25
		15	40	M6	6.6	6		13	8				27.5
	16	10	35	M5	5.5	4.5		12	6		28		25.5
		12											
		15	40	M6	6.6	6		13	8				28
	18	10		M5	5.5	4.5		14	7	M5	30		29
		12											
		15	45	M6	6.6	6		15	8				31.5
	20	10	40	M5	5.5	4.5		14	7				30
		12											
		15	45	M6	6.6	6		15	8				32.5
	25	12		M5	5.5	4.5		17	7		35	6.6	35
		15	50	M6	6.6	6		18	10				37.5
		20	55					20					40
	30	15								M6	42		42.5
		20	60	M8	9	7		23					45
	35	15		M6	6.6	6	2		12		47		47.5
	40	18	70	M8	9	7		26	13	M8	56	9	55
	50	22	85	M10	11	9	3	32	16		66	11	67.5

Type	材質	表面処理	付属品
SCKS	S45C	四三酸化鉄皮膜	止めねじ2本
PSCKS		無電解ニッケルメッキ	止めねじ2本（SUS）

Type	材質	表面処理	付属品
SCSKS	S45C	四三酸化鉄皮膜	六角穴付ボルト1本
PSCSKS		無電解ニッケルメッキ	六角穴付ボルト1本（SUS）

※D10～D25：C0.5
D30：C1

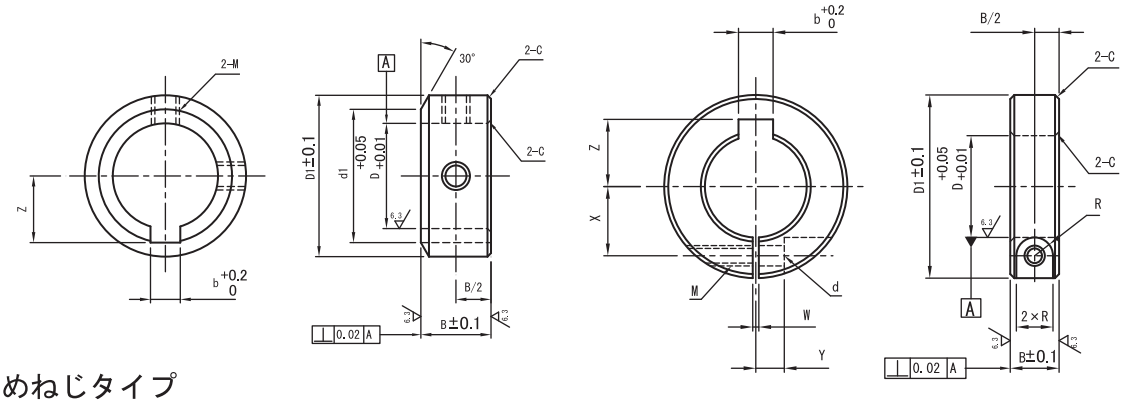

■止めねじタイプ

Catalog No. Type	D	B 選択	D1	d1	止めネジ M×長さ	b	Z
SCKS PSCKS	10	6 8 10	20	13	M 4×3	3.5	7
	12	8 10	22	15	M 5×4	4.5	8.5
	15	8 10 12	26	20		5.5	10.5
	20	10 12	32	27	M 6×5	6.5	13.5
	25	12 15	38	31		8.5	16.5
	30	15 20	46	38	M 8×6	8.5	19

■スリットタイプ

Catalog No. Type	D	B 選択	D1	M（並目）	d	R	W	X	Y	Z	b
SCSKS PSCSKS	10	10	30	M4	4.5	3.75	1.5	9	5	7	3.5
		12		M5	5.5	4.5		10			
		15	35	M6	6.6	6			6		
	12	10	30	M4	4.5	3.75			5	8.5	4.5
		12		M5	5.5	4.5					
		15	35	M6	6.6	6		11	6		
	15	10	34	M4	4.5	3.75		11.5		10.5	5.5
		12	35	M5	5.5	4.5		12			
		15	40	M6	6.6	6		13	8		
	20	10		M5	5.5	4.5		14	7	13.5	6.5
		12									
		15	45	M6	6.6	6		15	8		
	25	12		M5	5.5	4.5		17	7	16.5	8.5
		15	50	M6	6.6	6		18	10		
	30	15	55					20		19	

セットカラー（2面カットタイプ）

■スタンダードタイプ

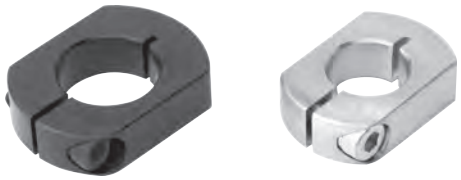

Type	材質	表面処理	付属品
SCSNK	S45C	四三酸化鉄皮膜	六角穴付ボルト1本
PSCSNK		無電解ニッケルメッキ	六角穴付ボルト1本（SUS304）
SSCSNK	SUS304	——	

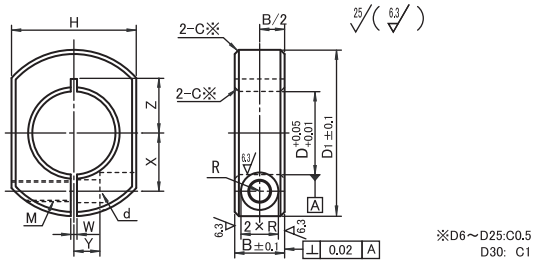

■カット面取付穴タイプ

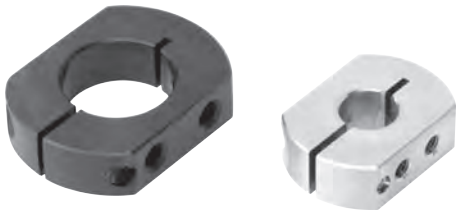

Type	材質	表面処理	付属品
SCKNK	S45C	四三酸化鉄皮膜	六角穴付ボルト1本
PSCKNK		無電解ニッケルメッキ	六角穴付ボルト1本（SUS304）
SSCKNK	SUS304	——	

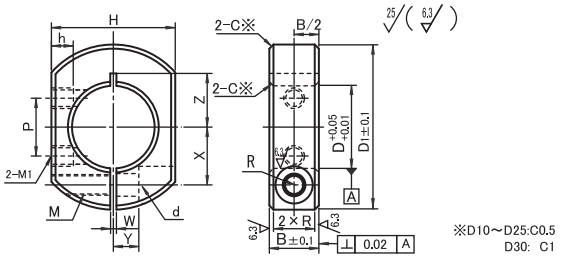

■側面取付穴タイプ

Type	材質	表面処理	付属品
SCJNK	S45C	四三酸化鉄皮膜	六角穴付ボルト1本
PSCJNK		無電解ニッケルメッキ	六角穴付ボルト1本（SUS304）
SSCJNK	SUS304	——	

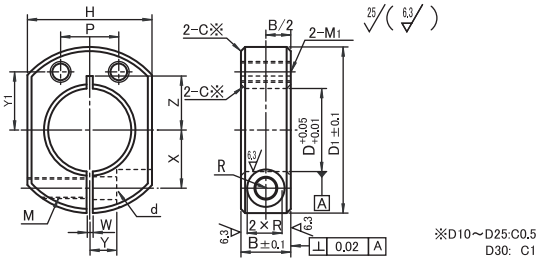

Catalog No. Type	d	B 選択	D1	H	M（並目）	d	R	W	X	Y	Z	h	M1（並目）	Y1	P
（スタンダードタイプ）SCSNK PSCSNK SSCSNK	6	8	20	17	M3	3.4	3	1	6	4	6～6.5	–	–	–	–
		10			M4	4.5	3.75								
	8	8	25	19	M3	3.4	3	1.5	8	5	7～9				
		10			M4	4.5	3.75								
	10	8	30	22	M3	3.4	3		9		8～10				
（カット面取付穴タイプ）SCKNK PSCKNK SSCKNK		*10			M4	4.5	3.75					7	M4	10	! 10
	12	*10							10		9～10				10
		12			M5	5.5	4.5					–	–	–	–
	15	*10	34	24	M4	4.5	3.75		11.5	6	10～11	7	M4	12	12
（側面取付穴タイプ）SCJNK PSCJNK SSCJNK		12	35		M5	5.5	4.5		12		11～13	–	–	–	–
	16	*10									11～12	7	M5	12	12
		12										–	–	–	–
	20	*10	40	30					14	7	13	9	M5	14	14
		12										–	–	–	–
		15	45		M6	6.6	6		15	8	13～15				
	25	12		36	M5	5.5	4.5		17	7	16				
カット面取付タイプ、側面取付穴タイプは*印の付いたサイズのみ		*15	50		M6	6.6	6		18	10	16～18	10	M5	17	16
	30	*15	55	41					20		18～20		M6	20	20
	35	15	60	46				2	23	12	21	–	–	–	–
	40	*18	70	53	M8	9	7		26	13	23	12	M8	26	26

！カット面取付タイプD10のP寸法は8になります。
！カット面取付タイプのD10～16のM1有効ネジ深さは7mm（下穴貫通）、D20は9mm（下穴貫通）、その他についてはネジ貫通となっています。

■スリットタイプ

Type	材質	表面処理	付属品
SCJS	S45C	四三酸化鉄皮膜	六角穴付ボルト1本
PSCJS		無電解ニッケルメッキ	六角穴付ボルト1本（SUS304）
SSCJS	SUS304	---	

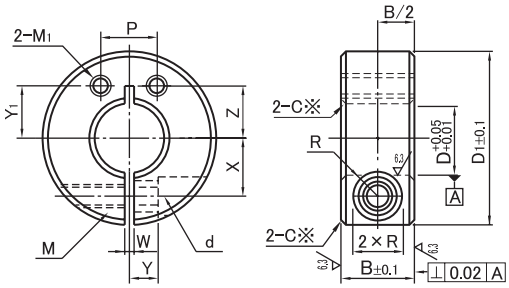

Catalog No. Type	d	B	D1	M（並目）	d	R	W	X	Y	Z	M1（並目）	Y1	P
SCJS PSCJS SSCJS	10	10	30	M4	4.5	3.75	1.5	9	5	8～10	M4	10	10
	12							10		9～0			
	13												
	15		34					11.5	6	10～12		12	12
	16		35	M5	5.5	4.5		12		11～12	M5		
	20		40					14	7	13		14	14
	25	12	45					17	10	16～18		17	16
	30	15	55	M6	6.6	6		20		18～20	M6	20	20

■使用例

接点センサの取付ができます

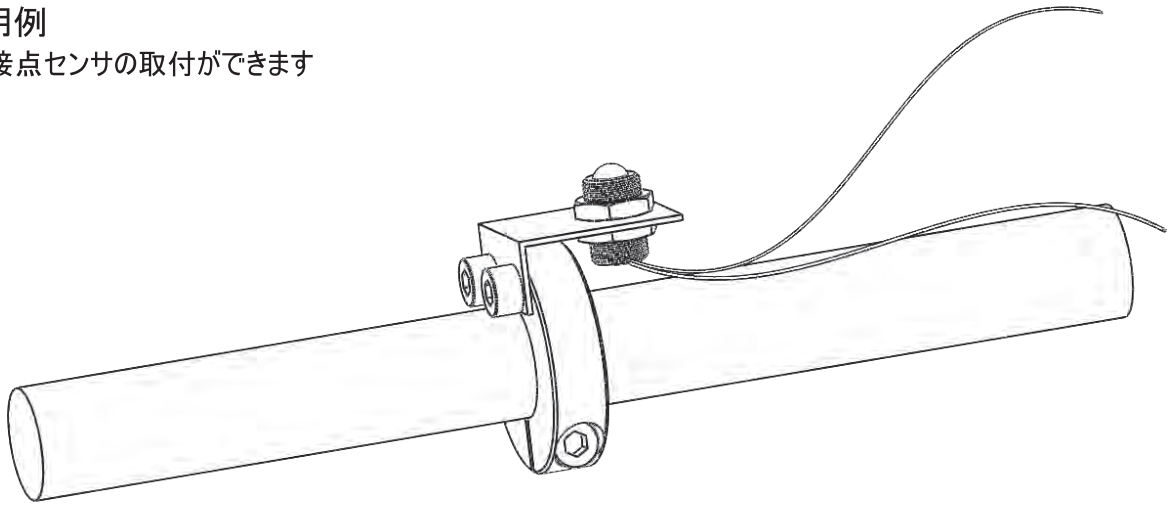

ドグ（止めねじタイプ）

Type			材質	表面処理	付属品
DGSM	DGWM	DSS	S45C	四三酸化鉄皮膜	止めねじ2本
DMSM	DMWM	DMG			止めねじ2本・黄銅ボール2個

DGSM

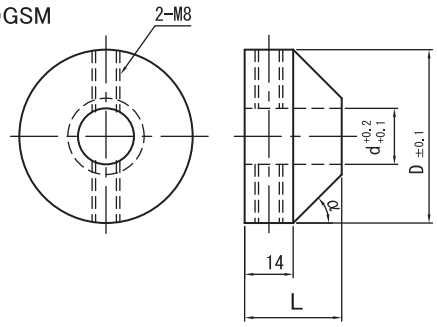

DMSM

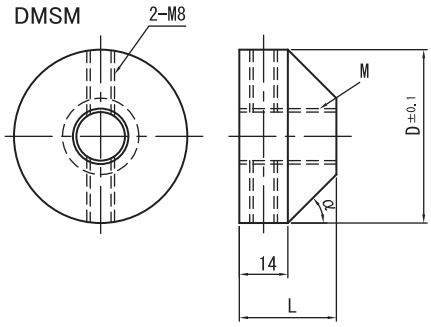

DGWM

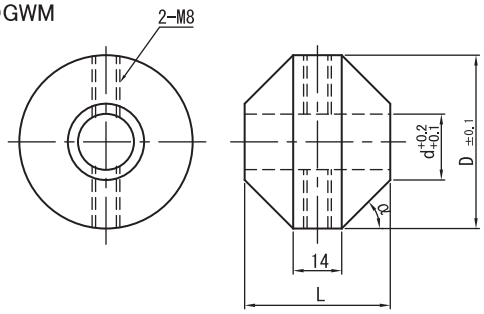

DMWM

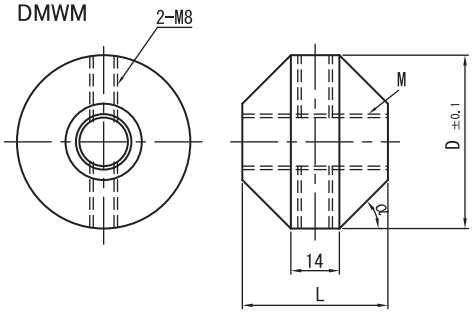

DSS

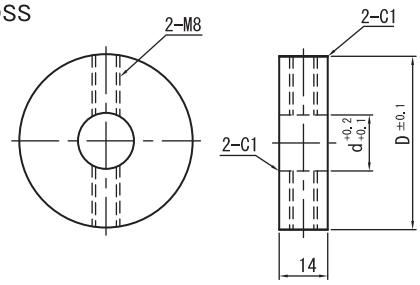

DMG

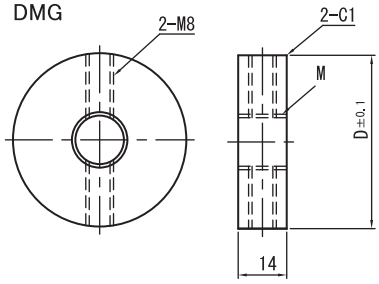

Catalog No. Type	D	d	M(並目)	(α°)	L
DGSM	30	10	–	45	22
	40	12 16		30 45	24
	50				28
DMSM	30	–	10	45	22
	40		12 16	30 45	24
	50				28
DGWM	30	10	–	45	30
	40	12 16		30 45	34
	50				42
DMWM	30	–	10	45	30
	40		12 16	30 45	34
	50				42
DSS	30	10	–	–	–
	40	12 16			
	50				
DMG	30	–	10	–	–
	40		12 16		
	50				

Type			材質	表面処理	付属品
DGSA	DGW	DSG	S45C	四三酸化鉄皮膜	六角穴付きボルト1本
DMSA	DMW	DMS			

DGSA

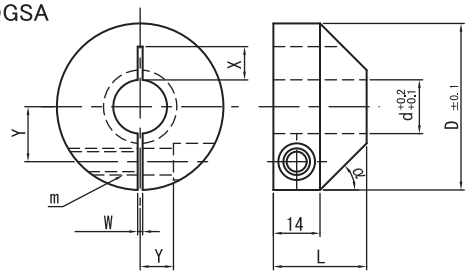

DMSA

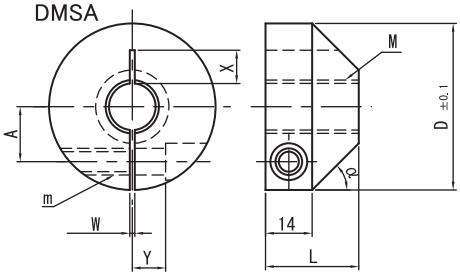

DGW

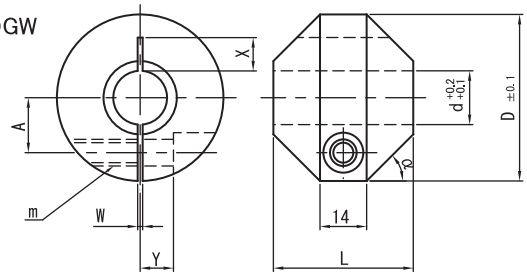

DMW

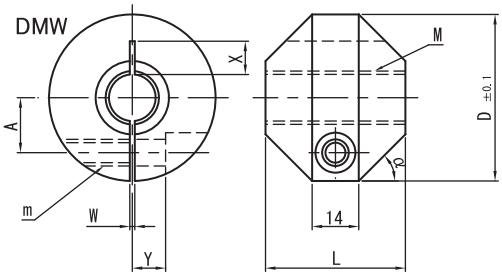

DSG

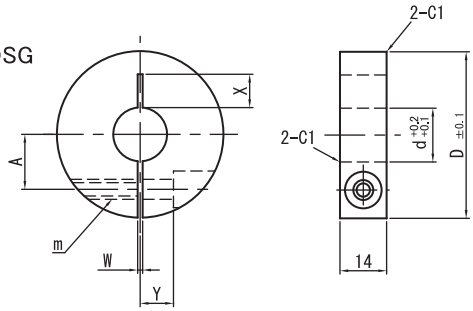

DMS

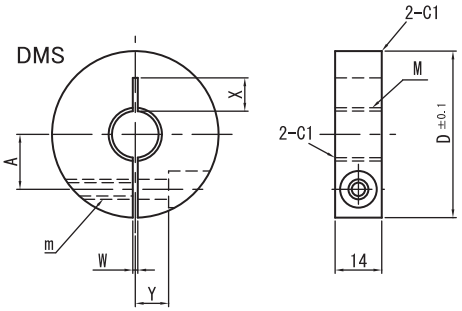

Catalog No. Type	D	d	M(並目)	(α°)	L	m (並目)	A	W	X	Y
DGSA	30	10	–	45	22	M5	9.0	1.5	6	6
	40	12 16		30 45	24	M6	14.0		7	8
	50				28	M8	16.5		10	10
DMSA	30	–	10	45	22	M5	9.0	1.5	6	6
	40		12 16	30 45	24	M6	14.0		7	8
	50				28	M8	16.5		10	10
DGW	30	10	–	45	30	M5	9.0	1.5	6	6
	40	12 16		30 45	34	M6	14.0		7	8
	50				42	M8	16.5		10	10
DMW	30	–	10	45	30	M5	9.0	1.5	6	6
	40		12 16	30 45	34	M6	14.0		7	8
	50				42	M8	16.5		10	10
DSG	30	10	–	–	–	M5	9.0	1.5	6	6
	40	12 16					14.0		7	8
	50					M6	16.5		10	10
DMS	30	–	10	–	–	M5	9.0	1.5	6	6
	40		12 16				14.0		7	8
	50					M6	16.5		10	10

調整ねじセット

調整ねじ	スパナ溝タイプ	六角穴付タイプ	材質	硬度	表面処理	付属ナット（ナット1個）	
						材質	表面処理
細目	ANS	ANB	S45C	HRC45～50	三価クロメート	SS400	三価クロメート
	---	ANBS	SUS304	---	---	SUS304	---
	SANS	SANB	SUS420J2	HRC45～50			
並目	ANSN	ANBN	S45C	HRC45～50	三価クロメート	SS400	三価クロメート
	---	ANBNS	SUS304	---	---	SUS304	---
	SANSN	SANBN	SUS420J2	HRC45～50			

■スパナ溝タイプ

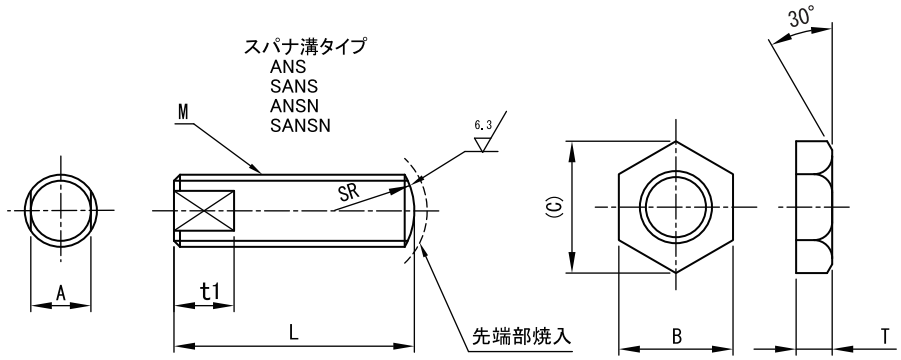

■ねじ寸法

M×Pitch 細目	M×Pitch 並目
3×0.35	3×0.5
4×0.5	4×0.7
5×0.5	5×0.8
6×0.75	6×1.0
8×0.75	8×1.25
10×1.0	10×1.5
12×1.0	12×1.75
16×1.5	16×2.0
20×1.5	20×2.5

■付属品：ナット寸法

M	B	(C)	T
3	5.5	6.4	2.4
4	7	8.1	4
5	8	9.2	
6	10	11.5	
8	13	15	5
10	17	19.6	6
12	19	21.9	
16	24	27.7	8
20	30	34.6	10

■六角穴付タイプ

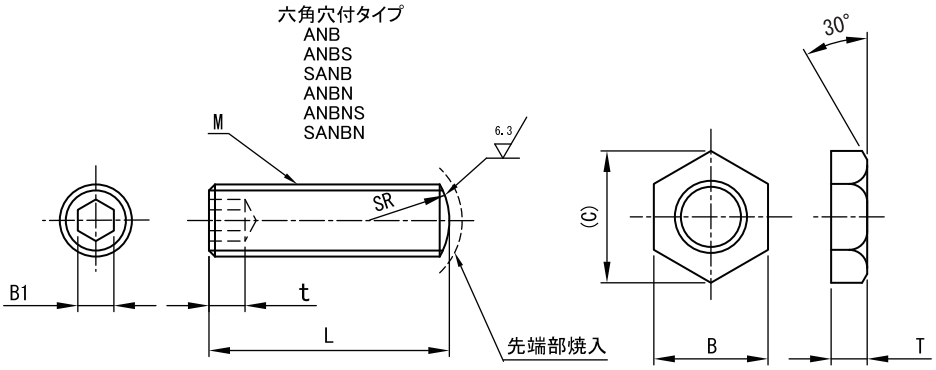

Catalog No. Type		M	L												A	t1	B1	t	SR
スパナ溝タイプ	六角穴付タイプ	3	15	20	25	30	35	40							2.5	4	1.5	1.5	3
ANS	ANB	4	15	20	25	30	35	40	45	50	60				3		2	2.2	4
SANS	ANBS	5	15	20	25	30	35	40	45	50	60				4		2.5	2.8	5
ANSN	SANB	6	(15)	20	25	30	35	40	45	50	60				5	5	3	3	6
SANSN	ANBN	8		(20)	25	30	35	40	45	50	60				6	6	4	4	8
	ANBNS	10				30	35	40	45	50	60	70			8	8	5	5	10
	SANBN	12					35	40	45	50	60	70	80		10	10	6	6	12
		16						40	45	50	60	70	80	100	14	14	8	7	16
		20							45	50	60	70	80	100	120	17	17	10	8	20

！ステンレスの焼入タイプ（SUS420J2）は焼入により変色する場合があります
！（）印のサイズは、スパナ溝タイプには適用されません

Type	ボルト		ストッパ		ナット(JIS3種)	
	材質	表面処理	材質	硬度	材質	表面処理
UST USS	SS400	ニッケルメッキ	ポリウレタン	ショアA90	SS400	三価クロメート

UST

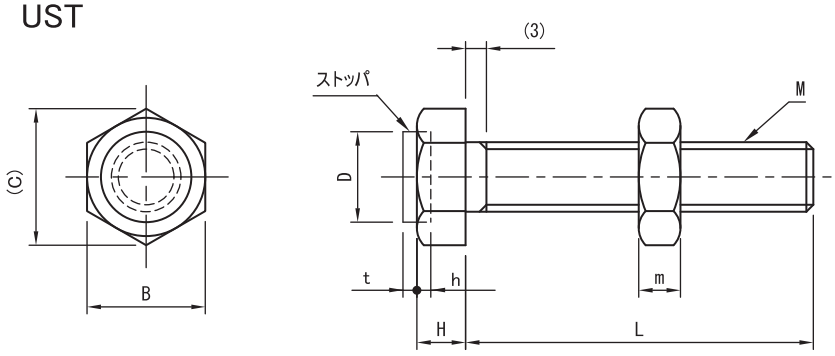

USS

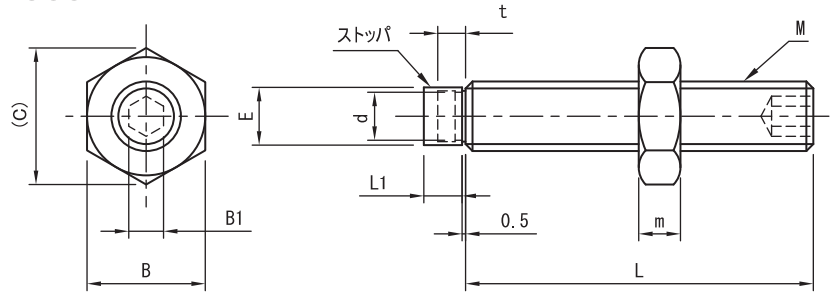

Catalog No. Type	M(並目)	L								D	B	(C)	H	h	t	m
UST	4	15	20	25	30	35	40			5.0	7.0	8.1	2.8	1.5	1.5	2.4
	5	15	20	25	30	35	40			6.0	8.0	9.2	3.5			3.2
	6		20	25	30	35	40	45	50	8.0	10.0	11.5	4.0	2.0	2.0	3.6
	8		20	25	30	35	40	45	50	10.0	13.0	15.0	5.5			5.0
	10		20	25	30	35	40	45	50	13.0	17.0	19.6	7.0			6.0

Catalog No. Type	M(並目)	L									L1	d	E	t	B	B1	(C)	m
USS	4	10	15	20	25	30	35				4.5	1.6	3.1	3	7	2.0	8.1	2.4
	5	10	15	20	25	30	35	40				2.2	4.0		8	2.5	9.2	3.2
	6		15	20	25	30	35	40		50		2.6	4.8		10	3.0	11.5	3.6
	8				25	30	35	40	45	50	5.5	5.1	6.5	4	13	4.0	15.0	5.0
	10					30	35	40	45	50 60		6.9	8.3		17	5.0	19.6	6.0

■精密級ワッシャ

精密級T寸法公差±0.01 標準タイプ	材　質	表面処理	硬　度
WASB	S45C	四三酸化鉄皮膜	—
WASM	S45C	無電解ニッケルメッキ	—
WASBH	S45C	四三酸化鉄皮膜	45～50HRC
WASMH	S45C	無電解ニッケルメッキ	45～50HRC
WASSH	SUS440C相当	—	45～50HRC

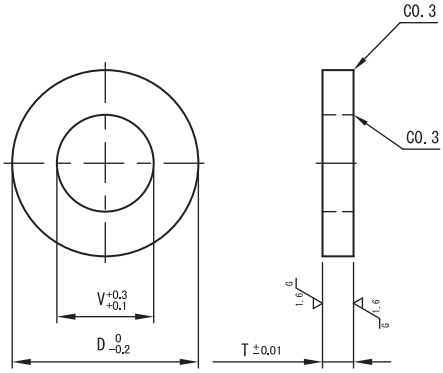

Catalog No. 精密級	D	V 選択												T 選択				
WASB WASM WASBH WASMH WASSH	4	2												1	2			
	5	2	3											1	2			
	6	2	3	4										1	2			
	8	2	3	4	5	6								1	2	3	5	
	10	2	3	4	5	6	8							1	2	3	5	
	12		3	4	5	6	8	10						1	2	3	5	
	13			4	5	6	8	10						1	2	3	5	
	14			4	5	6	8	10						1	2	3	5	
	15			4	5	6	8	10	12					1	2	3	5	
	16			4	5	6	8	10	12					1	2	3	5	
	20			4	5	6	8	10	12	15	16				2	3	5	
	25					6	8	10	12	15	16	20			2	3	5	
	30						8	10	12	15	16	20	25		2	3	5	
	35							10	12	15	16	20	25			3	5	10
	40							10	12	15	16	20	25	30		3	5	10
	50							10	12	15	16	20	25	30		3	5	10
	60									15	16	20	25	30		3	5	10

■タップ穴ワッシャ

標準タイプ	材　質	表面処理
WTAM	S45C	無電解ニッケルメッキ
WTAS	SUS304	—

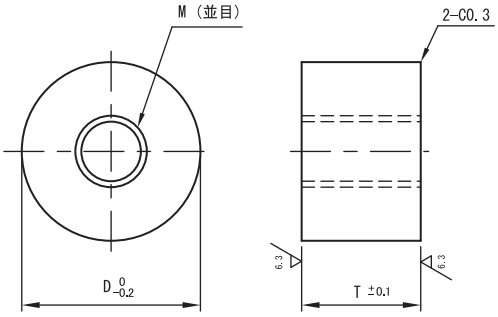

Catalog No. Type	D	M 選択									T 選択				
WTAM WTAS	10	2	3	4	5						3	5	8	10	
	12			4	5	6						5	8	10	15
	16				5	6	8					5	8	10	15
	20					6	8	10					8	10	15 20
	30						8	10	12					10	15 20
	40							10	12	16				10	15 20
	50									16 20					15 20
	60									16 20					15 20

■ザグリ穴ワッシャ

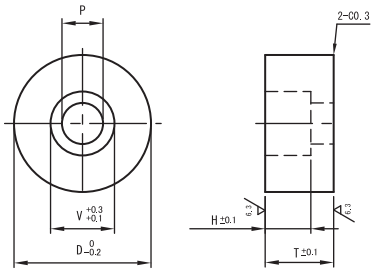

標準タイプ	材質	表面処理	硬度
WZAM	S45C	無電解ニッケルメッキ	—
WZAS	SUS304	—	—
WZAMH	S45C	無電解ニッケルメッキ	45～50HRC
WZASH	SUS440相当	—	45～50HRC

Catalog No. Type	D	T 選択	H	V	P
WZAM WZAS WZAMH WZASH	10	6 8 10	4	6	3.5
	12	8 10	5	8	4.5
	14	8 10	6	10	5.5
	15	10 12	8	11	6.5
	20	10 12 15	8	11	6.5
	30	12 15	10	14	9
	40	15 20	12	18	11
	50	15 20	12	18	11
	60	15 20	12	18	11

■皿ボルト用ワッシャ

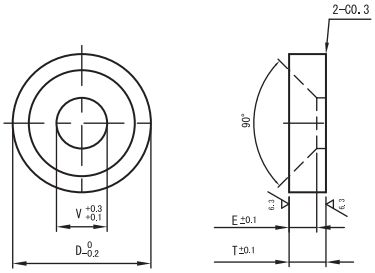

標準タイプ	材質	表面処理
WSRB	S45C	四三酸化鉄皮膜
WSRM	S45C	無電解ニッケルメッキ
WSRS	SUS304	—

Catalog No. Type	D	T 選択	E	V
WSRB WSRM WSRS	14	2.5	2.5	4.5
		4		
		5		
	16	3	3	5.5
		4		
		5		
	20	3.5	3.5	6.6
		4		
		5		
	25	5	5	9
		5.5		
		6		
	30	6	6	11
		7		
		8		
	40	10	6	11
	50	10	6	11

パンチ用スペーサー/パンチ用シム/タップ付パンチ用スペーサー

材質	硬度
SKS3	58～62HRC

■パンチ用スペーサー

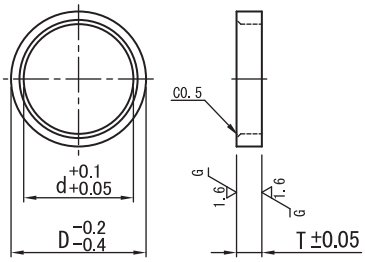

Catalog No. Type	d	T(厚み) 公差±0.05	D
PWA	3	0.5 (d3～13のみ) 1 2 3 4 5	5
	4		7
	5		8
	6		9
	8		11
	10		13
	13		16
	16		19
	20		23
	25		28

■パンチ用シム

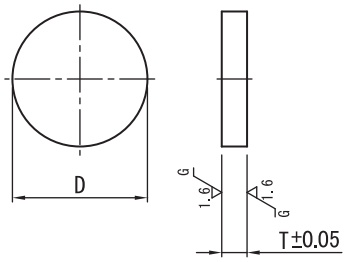

Catalog No. Type	D	T(厚み) 公差±0.05	D
PWB	5	0.5 (D5～16のみ) 1 2 3 4 5	5
	7		7
	8		8
	9		9
	11		11
	13		13
	16		16
	19		19
	23		23
	28		28

■タップ付パンチ用スペーサー

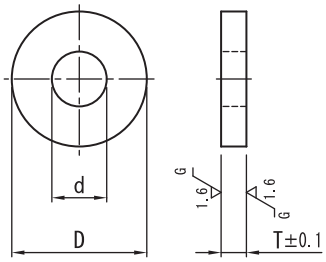

Catalog No. Type	D	T(厚み) 公差±0.05	d
PWC	5	0.5 (D5～16のみ) 1 2 3 4 5	3.5
	6		
	8		4.5
	10		5.5
	13		6.5
	16		
	20		
	25		

材質	硬度	表面処理
SCM435	30～35 HRC	四三酸化鉄皮膜(頭部のみ)

■六角穴付ショルダーボルト（ストリッパーボルト）

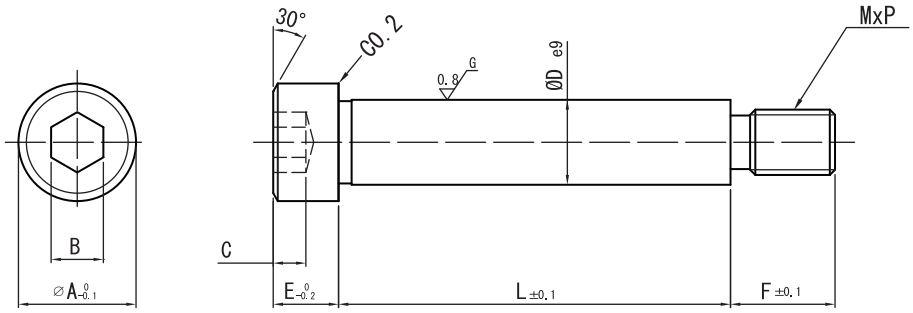

※頭部形状：D4.5、D5.5はローレット有。D6.5以上はローレット無し
ね　じ：JIS　B0205　メートル並目ねじ
等　級：JIS　B0209の6g　又は2級

Catalog No. Type	De9		A	B	C	E	F	M × P
TSB	4.5	−0.020 −0.050	7	2.5	1.5	3	6	M3 × 0.5
	5.5		9	3	2	4	7	M4 × 0.7
	6.5	−0.025 −0.061	10	4	2.5	5	9	M5 × 0.8
	8		13	5	3	6	9	M6 × 1.0
	10		16	6	4	8	12	M8 × 1.25
	13	−0.032 −0.075	18	8	5	10	16	M10 × 1.5
	16		24	10	7	14	18	M12 × 1.75
	20	−0.040 −0.092	27	14	9	18	24	M16 × 2.0
	25		33	17	11	19	30	M20 × 2.5

Catalog No. Type	De9	L
TSB	4.5	10 15 20 25 30 35 40
	5.5	10 15 20 25 30 35 40 45 50
	6.5	10 15 20 25 30 35 40 45 50 55 60 65 70
	8	10 15 20 25 30 35 40 45 50 55 60 65 70 75 80 85 90
	10	10 15 20 25 30 35 40 45 50 55 60 65 70 75 80 85 90 100 110 120
	13	10 15 20 25 30 35 40 45 50 55 60 65 70 75 80 85 90 100 110 120 130
	16	10 15 20 25 30 35 40 45 50 55 60 65 70 75 80 85 90 100 110 120 130 140 150
	20	15 20 25 30 35 40 45 50 55 60 65 70 75 80 85 90 100 110 120 130 140 150
	25	30 40 50 60 70 80 90 100 110 120 130 140 150 160

特注品のご案内

お客様の仕様に合わせた特注品も製作致します。

■特注加工例
- Ｌ寸長さ１mm指定、Ｌ寸公差精密級（Ｌ±0.02）
- ネジ径・ネジピッチ変更、ネジ長さ変更
- 軸部研磨公差変更（ｈ７公差など）
- 頭部径、頭部長さ変更
- 先端メネジ形状など

【注文方法】
標準品：TSB13-100
特注品：TSBF16-80-M10-F25

その他の特注品も承りますので、お気軽にお問い合わせください。

■L寸精級外ねじ式ストリッパボルト

材　　質	SCM435
硬　　度	30～35HRC
表面処理	四三酸化鉄被膜（頭部のみ）

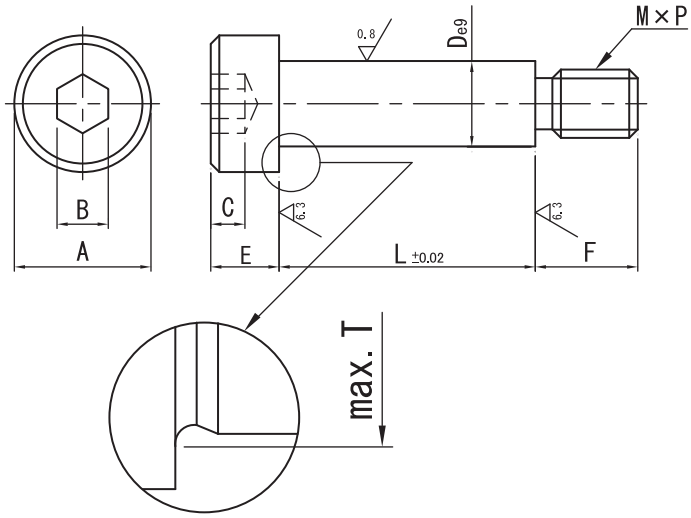

Catalog No. Type	D	指定1mm単位 L	De9		A	B	C	E	F	M×P	T
MSBL	6.5	10 ～ 70	6.5	−0.025 −0.061	10	4	2.5	5	9	M 5×0.8	7
	8	10 ～ 90	8		13	5	3	6	9	M 6×1.0	8.7
	10	10 ～ 120	10		16	6	4	8	12	M 8×1.25	10.8
	13	15 ～ 130	13	−0.032 −0.075	18	8	5	10	16	M10×1.5	14
	16	15 ～ 150	16		24	10	7	14	18	M12×1.75	17
	20	20 ～ 150	20	−0.040 −0.092	27	14	9	18	24	M16×2.0	21
	25	30 ～ 160	25		33	17	11	19	30	M20×2.5	26

*ツバ部ローレット加工は施してありません。

引っ張りリンク用ボルト

■引っ張りリンク用ボルト

材質	硬度	表面処理
S45C	HRC33～38	四三酸化鉄皮膜

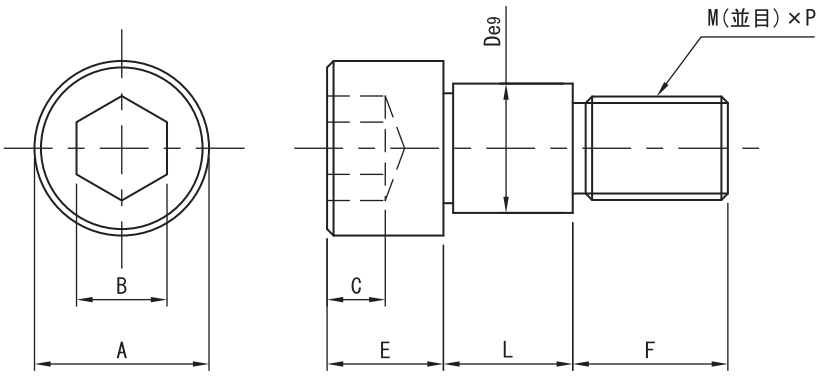

Catalog No. Type	D	L	A	B	C	E	F	MxP
LKB	10	13 20	16	6	4	8	12	8x1.25
	13		18	8	5	10	16	10x1.5
	16		24	10	7	14	18	12x1.75
	20		27	14	9	18	24	16x2.0

プラーボルト　めねじタイプ

Type	材質	硬度
PBTN	SCM435	33～38HRC

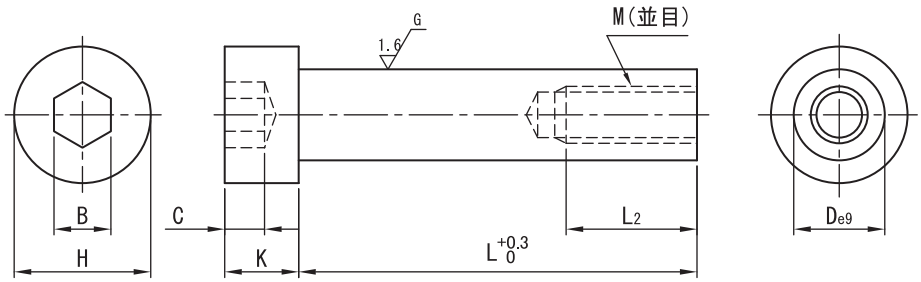

Catalog No. Type	D	L	C	K	H	B	M×L2
PBTN	10	40 50 60 70	4	8	16	6	M6×17
		80 90					
		100 110 120					
		130 140 150					
		160 170 180					
	13	60 70	4	8	18	8	M8×20
		80 90					
		100 110 120					
		130 140 150					
		160 170 180					
		190 200 210					
		220 230 240 250 260					
		280					
	16	100 110 120	7	13	24	10	M10×23
		130 140 150					
		160 170 180					
		190 200 210					
		220 230 240 250 260					
		280 300					
	20	120 130 140 150	9	13	27	14	M12×26
		160 170 180					
		190 200 210					
		220 230 240 250 260					
		280 300					
		350					
	25	170 180	10	18	33	17	M16×32
		190 200					
		210 220					
		230 240					
		250 260					
		280 300					
		350					

Type	材質	硬度
PBTX	SCM435	33 ～38 HRC

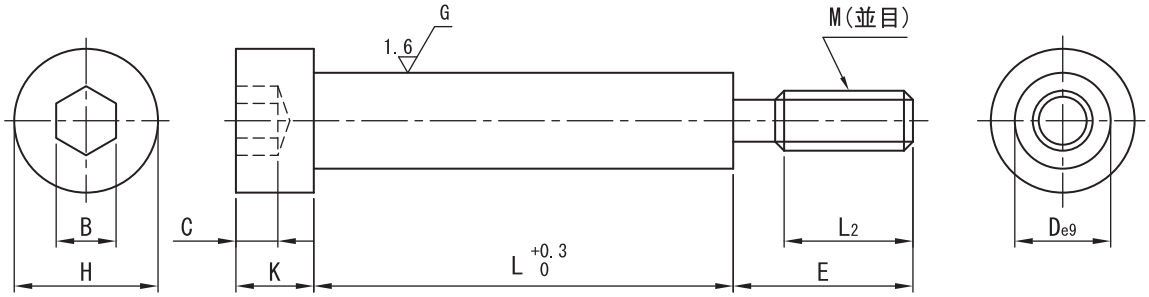

Catalog No. Type	D	L	C	K	H	B	E	M×L2
PBTX	10	100 110 120	4	8	16	6	19	M 6×17
		130 140 150						
	13	100 110 120	4	8	18	8	22	M 8×20
		130 140 150						
		160 170 180						
		190 200						
		210 220 230 240 260						
	16	100 110 120	7	13	24	10	30	M10×23
		130 140 150						
		160 170 180						
		190 200						
		210 220 230 240 260						
	20	140 150	9	13	27	14	38	M12×26
		160 170 180						
		190 200						
		210 220 230 240 250 260						
		280 300						
	25	170 180	10	18	33	17	44	M16×32
		190 200						
		210 220						
		230 240						
		250 260						
		280 300						

■ストップボルト

Type	材質	硬度
STBG	SCM435	33～38HRC

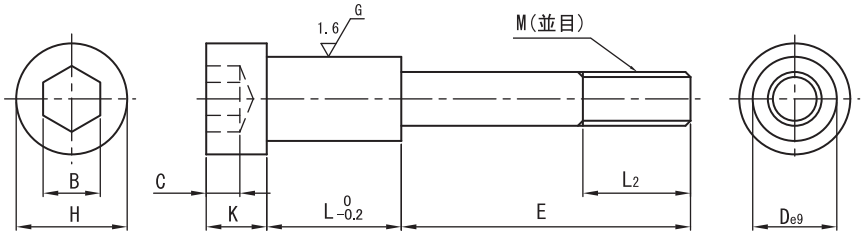

Catalog No. Type	D	L	E	C	K	H	B	M×L2
STBG	10	10	19 24	4	8	16	6	M 6×17
		15	19 24 29					
		20	19 24 29 34					
	13	10	22 27	4	8	18	8	M 8×20
		15	22 27 32 37					
		20	22 27 32 37 42					
		25	27 32 37 42					
		30	27 32 37 42 47					
		35	37 42 47					
	16	10	30 35	7	13	24	10	M10×23
		15	30 35 40					
		20	30 35 40 45					
		25	30 35 40 45					
		30	35 40 45 50 55					
		35	45 50 55					
	20	15	38 43	9	13	27	14	M12×26
		20	38 43 48					
		25	38 43 48 53					
		30	48 53 58					
		35	48 53 58					
		45	53 58					
	25	15	44 49	10	18	33	17	M16×32
		20	49 54 59					
		25	49 54 59					
		30	49 54 59 64					
		40	54 59 64 69					

内ねじ式ストリッパボルト

■内ねじ式ストリッパボルト

材質	S45C
硬度	33～38HRC
表面処理	四三酸化鉄皮膜

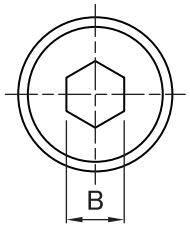

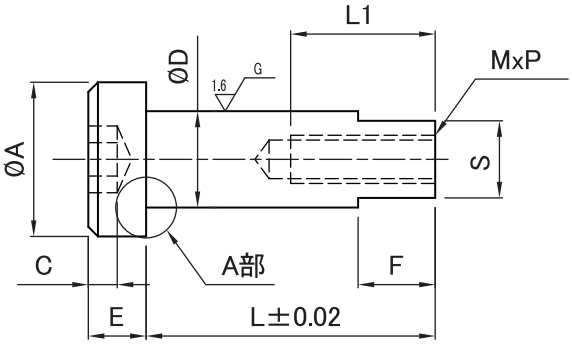

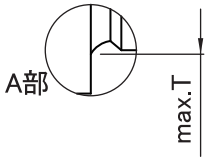

Catalog No. Type	D		L	A	B	C	E	T	L1	MxP	F	S
SBTN	10	−0.025 −0.061	20 25 30 35 40 45 50 55 60	16	6	3	6	11	15	5x0.8	8	8
	13	−0.032	20 25 30 35 40 45 50 55 60	18	8		7	14		6x1.0	10	11
	16	−0.075	25 30 35 40 45 50 55 60	24	10		9	17	20	8x1.25	12	14
	20	−0.220 −0.270	25 30 35 40 45 50 55 60	27	14		11	21		10x1.5	14	17

■パーティングロック

材質	
①ボルト	②樹脂
SCM435	特殊ナイロン　耐熱温度150℃以下

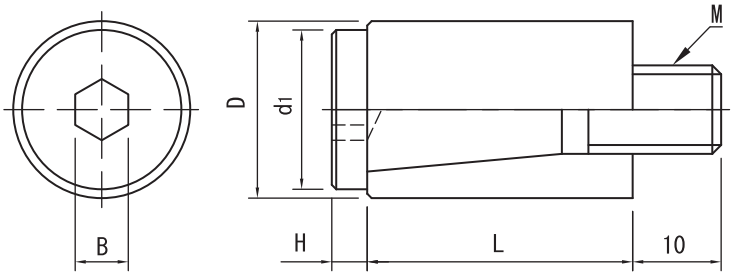

Catalog No. Type	D	d1	M	B	L	H
PL	10	8.5	5	4	18	3
	13	11.5	6	5	20	3.2
	16	14	8	6	25	4
	20	18	10	6	30	4

■パーティングロック用ブッシュ

材質	表面処理
SCM435	四三酸化鉄皮膜

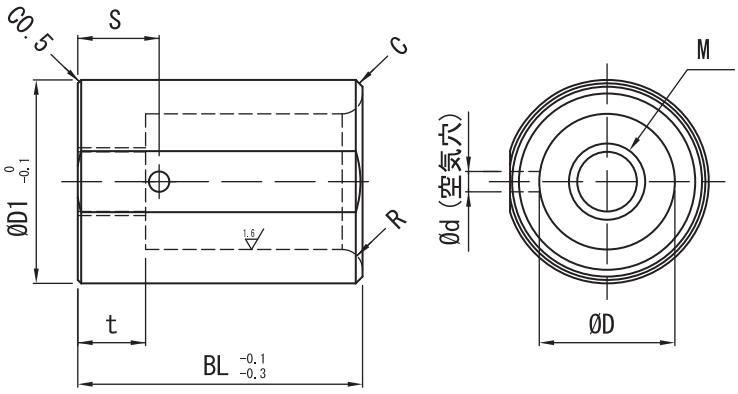

Catalog No. Type	D	D1	BL	t	R	d	C	M	S
PLBS (PL用ブシュ)	10	16	26	6	2	2.3	0.8	M 6	7.8
	13	20	30	8	2.5	2.8	1.0	M 8	9.8
	16	25	37	10	3	3	1.0	M10	11.8
	20	30	42	10	3	3	1.0	M10	11.8

スクリュープラグ

Type	材質	硬度	表面処理
MSW MSWS	S45C	HRC34～43	四三酸化鉄皮膜
MSWA MSWAS			
MSWZ MSWZS		HRC33～38	

MSW・MSWS

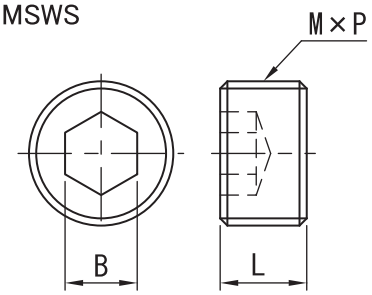

■標準タイプ

Catalog No. Type	M	M×P		L	B
MSW	2.5	2.5	0.45	3	1.3
	3	3	0.5	3	1.5
	4	4	0.7	4	2
	5	5	0.8	5	2.5
	6	6	1.0	6	3
	8	8	1.25	8	4
	10	10	1.5	10	5
	12	12			6
	14	14			
	16	16			8
	18	18			10
	20	20		12	
	22	22			12
	24	24			14
	25	25			
	26	26			
	27	27			
	28	28			
	30	30			17
	33	33			
	36	36		18	
	38	38			
	40	40			
	42	42			
	45	45			

■全長ショートタイプ

Catalog No. Type	M-L	M×P		L	B
MSWS (ショート)	8-6	8	1.25	6	4
	10-6	10	1.5		5
	12-6	12			6
	14-6	14			
	16-6	16			8
	18-6	18			10
	20-8	20		8	
	22-8	22			12
	24-8	24			14
	25-8	25			
	26-8	26			
	27-8	27			
	28-8	28			
	30-8	30			17
	33-8	33			

MSWA・MSWAS

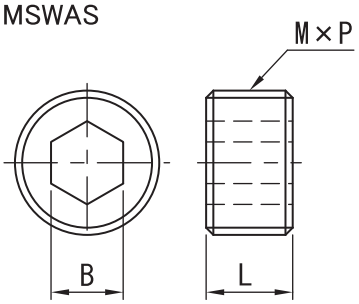

Catalog No. Type	M	M×P		L	B
MSWA (貫通穴)	8	8	1.25	8	4
	10	10	1.5	10	5
	12	12			6
	14	14			
	16	16			8
	18	18			10
	20	20		12	
	22	22			12
	24	24			14
	25	25			
	26	26			
	27	27			
	28	28			
	30	30			17
	33	33			

Catalog No. Type	M-L	M×P		L	B
MSWAS (貫通穴 ショート)	8-6	8	1.25	6	4
	10-6	10	1.5		5
	12-6	12			6
	14-6	14			
	16-6	16			8
	18-6	18			10
	20-8	20		8	
	22-8	22			12
	24-8	24			14
	25-8	25			
	26-8	26			
	27-8	27			
	28-8	28			
	30-8	30			17
	33-8	33			

MSWZ・MSWZS

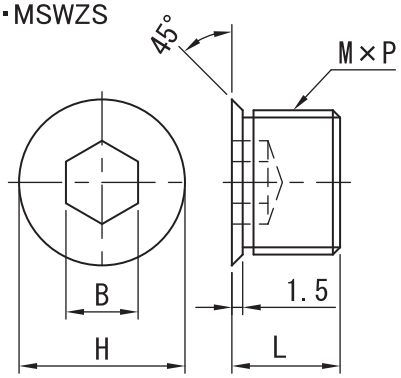

Catalog No. Type	M	M×P		L	B	H
MSWZ (座付)	6	6	1.0	8	3	9
	8	8	1.25	10	4	11
	10	10	1.5	12	5	13
	12	12			6	15
	14	14				17
	16	16			8	19
	18	18			10	21
	20	20				23
	22	22		15	12	25
	24	24			14	27
	25	25				28
	26	26				29
	27	27				30
	28	28				31
	30	30			17	33
	33	33				36

Catalog No. Type	M-L	M×P		L	B	H
MSWZS (座付 ショート)	10-10	10	1.5	10	5	13
	12-10	12			6	15
	14-10	14				17
	16-10	16			8	19
	18-10	18			10	21
	20-10	20				23
	22-10	22			12	25
	24-10	24			14	27
	25-10	25				28
	26-10	26				29
	27-10	27				30
	28-10	28				31
	30-12	30		12	17	33
	33-12	33				36

＊全長ショートタイプは、標準タイプ(MSW、MSWA、MSWZ)と比べてL寸法が短く、ねじ山の数も少なくなっています。ご使用の際には、スクリュープラグにかかる荷重及びタップ穴を加工するプレートの材質にご注意ください。

Type	材質	硬度	表面処理
MSWH MSWSH	S45C	HRC34～43	四三酸化鉄皮膜
MSWZH MSWZSH		HRC33～38	

MSWH・MSWSH

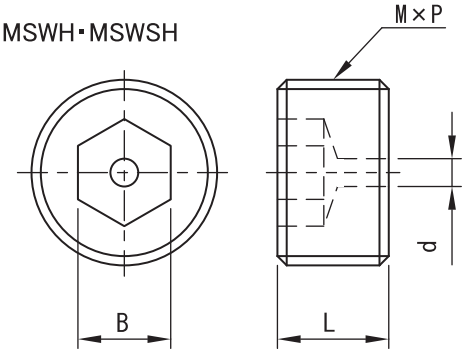

MSWZH・MSWZSH

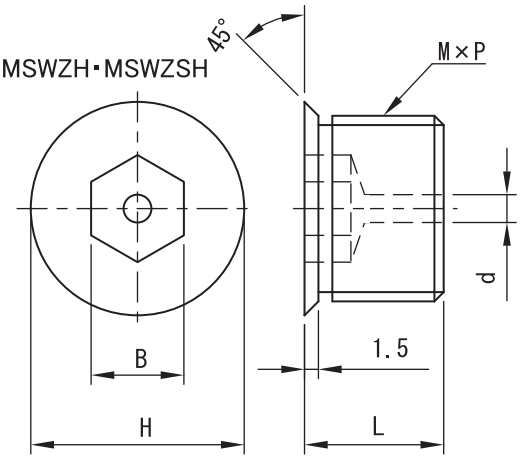

■標準タイプ

Catalog No. Type	M	M×P		L	B	d
MSWH	12	12	1.5	10	6	3
	14	14				
	16	16			8	
	18	18			10	
	20	20		12		
	22	22			12	
	24	24			14	5
	25	25				
	26	26				
	27	27				
	28	28				
	30	30			17	
	33	33				

■全長ショートタイプ

Catalog No. Type	M-L	M×P		L	B	d
MSWSH（ショート）	12-6	12	1.5	6	6	3
	14-6	14				
	16-6	16			8	
	18-6	18			10	
	20-8	20		8		
	22-8	22			12	
	24-8	24			14	5
	25-8	25				
	26-8	26				
	27-8	27				
	28-8	28				
	30-8	30			17	
	33-8	33				

Catalog No. Type	M	M×P		L	B	H	d
MSWZH（座付）	10	10	1.5	12	5	13	3
	12	12			6	15	
	14	14				17	
	16	16			8	19	
	18	18			10	21	
	20	20		15		23	
	22	22			12	25	
	24	24			14	27	5
	25	25				28	
	26	26				29	
	27	27				30	
	28	28				31	
	30	30			17	33	
	33	33				36	

Catalog No. Type	M-L	M×P		L	B	H	d
MSWZSH（座付 ショート）	10-10	10	1.5	10	5	13	3
	12-10	12			6	15	
	14-10	14				17	
	16-10	16			8	19	
	18-10	18			10	21	
	20-10	20				23	
	22-10	22			12	25	
	24-10	24			14	27	5
	25-10	25				28	
	26-10	26				29	
	27-10	27				30	
	28-10	28				31	
	30-12	30		12	17	33	
	33-12	33				36	

スライドストッパー

■スライドストッパー

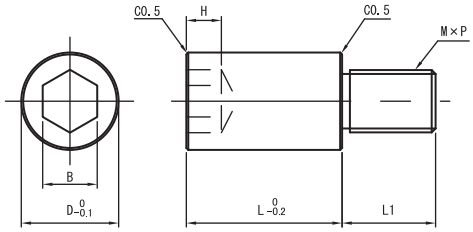

材質	硬度	表面処理
S45C	HRC33～38	四三酸化鉄皮膜

Catalog No. Type	D	L	MxP	B	H	L1
SLSP	10	15 20 25 30	6x1.0	5	4	10
	16	20 25 30	10x1.5	8	5	15
	20	20 25 30 35 40	12x1.75	10	6	18
	25	30 35 40	16x2.0	14	9	24

シールコート付きテーパー沈みプラグ

■シールコート付きテーパー沈みプラグ

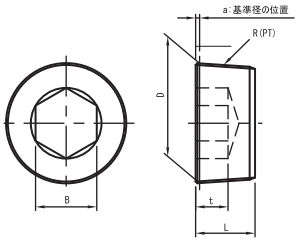

材質	SCM435
硬度	HRC32～42
表面処理	四三酸化鉄皮膜

Catalog No. Type	No.	D	a	L	B	t	R(PT)
MSWTK シールコーティング付	1	9.728	0.45	7	5	3.5	1/8
	2	13.157	0.7	8.9	6	4.5	1/4
	3	16.662		10	8	5	3/8
	4	20.955	0.9	12	10	6	1/2
	6	26.441		14	14	7	3/4
	8	33.249	1.1	16.5	17	9	1

コアピンホールドネジ/位置決めボルト

■コアピンホールドネジ

Type	材質	硬度	表面処理	ネジ部
MSWPN	S45C	34～43HRC	四三酸化鉄被膜	JIS B 0207の2級

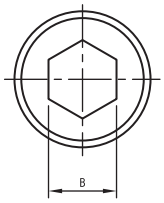

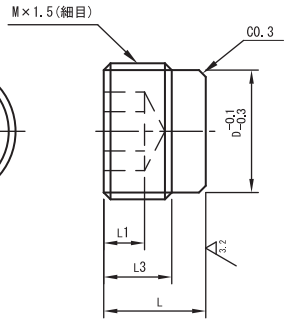

*MSWPNは細目ﾀｲﾌﾟです。
*(L-L3)の範囲で長さを合わせ調整して使用できます。

Catalog No. Type	M	L	M×pitch (細目)	D	B	L1	L3
MSWPN (細目タイプ)	12	15	M12×1.5	10	6	4	12
	16	15	M16×1.5	14	8	5	
	20	15	M20×1.5	15	10	6	10
	24	20	M24×1.5	21	12	10	15
	30	25	M30×1.5	25	14	12	18

■位置決めボルト

Type	材質	硬度	ネジ部
MSWG	SCM435	33～38HRC	JIS B0205 6g(2級)
MSWGP			

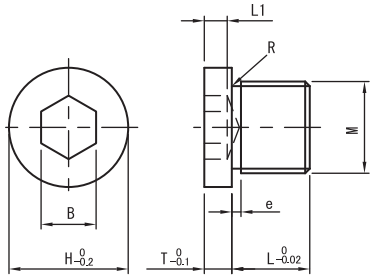

＊MSWGは並目ﾀｲﾌﾟ、MSWGPは細目ﾀｲﾌﾟです。

Catalog No. Type	M	L		H	T	B	L1	e	R	M×pitch
MSWG (並目タイプ)	3	4	6	5.5	2	1.5	2	1.0	0.2	M 3×0.5 (並目)
	4	5.5	7.5	7	2.5	2		1.5	0.3	M 4×0.7 (並目)
	5	6	8	8.5	3	2.5	3			M 5×0.8 (並目)
	6	6.5	8.5	10	3.5	3				M 6×1.0 (並目)
	8	9	11	13	4	4	4	2.0	0.5	M 8×1.25 (並目)
	10			16		5				M10×1.5 (並目)
	12			18		6				M12×1.75(並目)
	16	11	13	22	5	8	5			M16×2.0 (並目)
	18	13	15	24		10				M18×2.5 (並目)
	20	15	17	26	6	12				M20×2.5 (並目)
MSWGP (細目タイプ)	12	8	9	18	4	6	4	2.0	0.5	M12×1.5 (細目)
	16	9	11	22	5	8	5			M16×1.5 (細目)
	18	10	13	24		10				M18×1.5 (細目)
	20	10	15	26	6	12				M20×1.5 (細目)

特注プランジャの製作もお任せ下さい

ご希望の条件に合った特注仕様のプランジャを製作いたします。
下記の仕様項目をお知らせください。

●種　　類　：ピンタイプまたはボールタイプ
●形　　状　：ねじサイズ、ねじピッチ、ねじ長さ、ピン径またはボール径、ストローク
●荷　　重　：初期荷重、最大荷重、耐久回数、材質
●材　　質　：本体、ボール、ピン、スプリング
●処　　理　：熱処理、表面処理の種類、緩み止め加工の有無
●使用条件　：使用環境、使用温度、雰囲気等

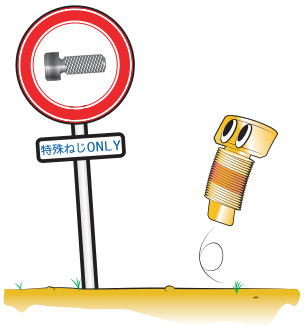

「特殊ねじ」製作します。

市販にないから・・・
標準規格じゃないから・・・

と諦めていませんか？

・御社仕様の特殊ねじを製作します。

・耐熱、耐食合金等の難削材での加工もご相談下さい。

■加工例

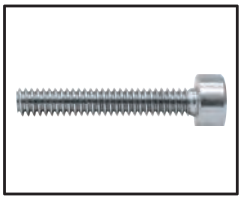

・材質：チタン
・六角穴付ボルト
・M2×12
・φ1.0貫通穴

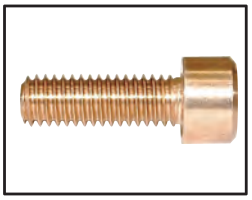

・材質：リン青銅
・六角穴付ボルト
・M6×18
・φ2.0貫通穴

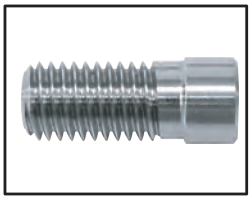

・材質：SUS304
・特殊六角穴付ボルト
・1/4 - 28UNF×1/2
・2条ねじ

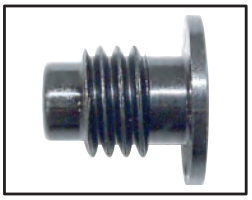

・材質：SCM435
・極低頭ボルト
・M10×12.5
・棒先

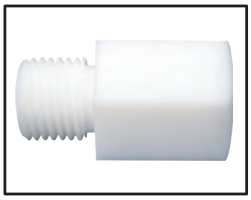

・材質：PTFE
・特殊六角穴付ボルト
・G1/4 - 19×15/32

■ねじの種類
・メートル並目
・メートル細目
・ユニファイ並目
・ユニファイ細目
・管用ねじ（平行）
・管用ねじ（テーパ）
・自転車ねじ
・多条ねじ

■熱処理
・調質処理
・高周波焼入れ
・窒化処理、タフトライド
・浸炭焼入れ
・真空焼入れ

■締めつけ穴、溝
・六角穴
・マイナス溝
・ヘクサロビュラ穴
・いじり防止穴

■材質
・鋼：ＳＳ４００、ＳＵＭ２２、Ｓ４５Ｃ、ＳＣＭ４３５など
・ステンレス鋼：ＳＵＳ３０４、ＳＵＳ３１６、ＳＵＳ４４０Ｃなど
・非鉄金属：真鍮、銅合金、アルミニウム合金、チタンなど
・樹脂：ポリアセタール、ナイロン６６、ＭＣナイロンなど
・スーパーエンプラ：ＰＴＦＥ、ＰＥＥＫ、ベスペルなど
・特殊合金：インコネル、ハステロイ、ニッケル、モリブデンなど

■表面処理
・四三酸化鉄皮膜処理、リン酸塩被膜処理
・三価クロメートメッキ、黒色三価クロメートメッキ
・クロムメッキ、亜鉛メッキ、ニッケルメッキ、無電解ニッケルメッキ
・レイデント処理
・アルマイト処理

■緩み止め処理（プレコート加工）
・メック加工（アクリルカプセルタイプ、エポキシカプセルタイプ）
・スリーロック加工（ナイロンタイプ）
・シーロック加工（被膜タイプ）
・潤滑剤加工
・ナイロンロック

R156
武義高校
梅山駅
美濃史料館
美濃市役所
80
棚洞トンネル
ハローベルス
旧名鉄美濃駅
美濃市駅
美濃病院
ジャスコ美濃店
286
松鼓山トンネル
94
総合庁舎
サビーショッピングセンター
サークルK
美濃I.C
東海北陸自動車道
長良川鉄道
343
東海環状線
美濃関J.C
R156
291
N

■お問い合わせ■

株式会社タカイコーポレーション
〒501-3712　岐阜県　美濃市　棚洞3189-1
TEL.0575-33-0826　Fax.0575-35-2368
URL　http://www.takaicorp.co.jp
eメール　info@takaicorp.co.jp

このカタログの仕様は予告なしに変更する場合がございますのでご了承ください　　2010.10